969 - BALCÃO 2PT 3GAV KIT'S PARANÁ VIV CONCEPT

ASPECTO MONTADO

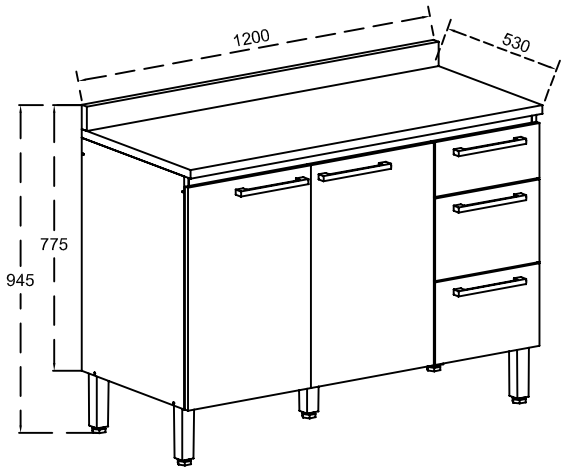

ASPECTO TRASEIRO

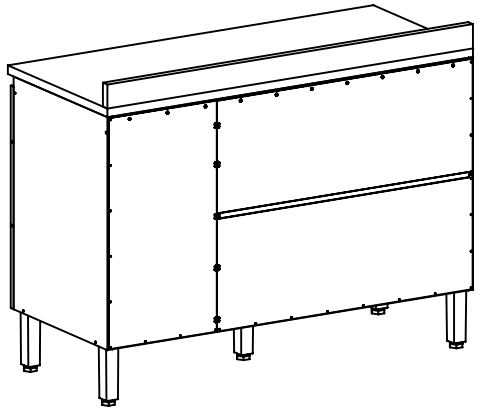

* LIMITE DE PESO MÁXIMO SUPORTADO (KG).
CONSIDERAR UM PESO BEM DISTRIBUÍDO POR TODO O PRODUTO.

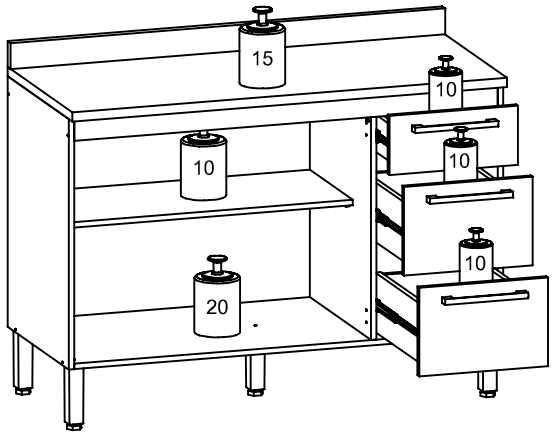

LISTA DE PEÇAS

Nº	8907 - NOGUEIRA /OFF WHITE	8908 - NOGUEIRA /BLACK	NOME DA PEÇA	MEDIDA	QTDE	MAT. PRIMA
			VOLUME 01			
01	8907 111104	8907 111104	LATERAL DIREITA	675x500x15	01	MDP
02	8907 111087	8907 111087	LATERAL ESQUERDA	675x500x15	01	MDP
03	8907 102426	8907 102426	BASE	1170x500x15	01	MDP
04	8907 102583	8907 102583	PRATELEIRA I	820x350x15	01	MDP
05	8907 111105	8907 111105	DIVISÃO	600x500x15	01	MDP
06	8907 106925	8907 106925	SUPORTE FRONTAL	1170x60x15	01	MDP
07	8907 105062	8907 105062	SUPORTE TRASEIRO	1170x60x15	01	MDP
08	8907 108426	8907 108426	LATERAL DE GAVETA ESQ. MENOR	400x100x15	01	MDP
09	8907 108425	8907 108425	LATERAL DE GAVETA DIR. MENOR	400x100x15	01	MDP
10	8907 111110	8907 111110	LATERAL DE GAVETA DIREITA MAIOR	400x160x15	02	MDP
11	8907 111111	8907 111111	LATERAL DE GAVETA ESQUERDA MAIOR	400x160x15	02	MDP
12	8907 106397	8907 106397	CONTRA FDO DE GAVETA MENOR	280x78x15	01	MDP
13	8907 111112	8907 111112	CONTRA FDO DE GAVETA MAIOR	280x140x15	02	MDP
14	8907 102427	8907 102427	FUNDO DE GAVETA	405x290x03	03	MADEFIBRA
15	8907 102597	8907 102597	TRASEIRO DIREITO	670x355x03	01	MADEFIBRA
16	8907 102598	8907 102598	TRASEIRO ESQUERDO	840x332x03	02	MADEFIBRA
			VOLUME 02			
17	8907 111460	8908 111460	PORTA DIREITA	645x418x15	01	MDP
18	8907 111459	8908 111459	PORTA ESQUERDA	645x418x15	01	MDP
19	8907 111108	8908 111108	FRENTE DE GAVETA MAIOR	239x355x15	02	MDP
20	8907 111109	8908 111109	FRENTE DE GAVETA MENOR	159x355x15	01	MDP
			VOLUME 03			
21	8907 110685	8907 110685	TAMPO	1200x530x25	01	MDP
22	8907 110686	8907 110686	VISTA DO TAMPO	1200x70x25	01	MDP

LEGENDA

8907 | 111104

CÓD. DA COR — CÓD. DA PEÇA

CORES:

8907 - NOGUEIRA/OFF WHITE
8908 - NOGUEIRA/BLACK

PESSOAS NECESSÁRIAS P/ MONTAGEM:



2 PESSOAS

ATENÇÃO

- ANTES DE DAR INÍCIO AO PROCESSO DE MONTAGEM, LEIA E OBSERVE TODAS AS INSTRUÇÕES.
- A MONTAGEM DO PRODUTO DEVERÁ SER EXECUTADA SOBRE UMA SUPERFÍCIE LIMPA E PLANA.
- A LIMPEZA DO MÓVEL DEVE SER EFETUADA SOMENTE COM PANO MACIO E MODERAMENTE UMEDECIDO COM ÁGUA PURA OU SOLUÇÃO COM SABÃO NEUTRO.
- NÃO UTILIZE PRODUTOS QUÍMICOS OU ABRASIVOS, TAIS COMO: CERA, ÁLCOOL, DETERGENTES, TINNER.
- AO SOLICITAR ASSISTÊNCIA TÉCNICA, INFORME O CÓDIGO DO PRODUTO, A COR E O NÚMERO DA PEÇA CORRETAMENTE.

FERRAMENTAS NECESSÁRIAS P/ MONTAGEM. (NÃO SÃO FORNECIDAS)

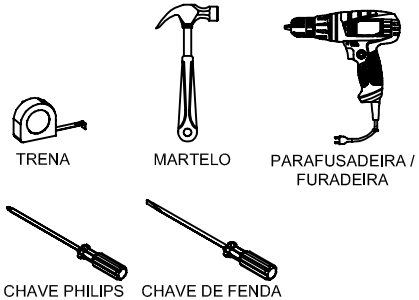

VIV CONCEPT

DATA: 08/02/21 - REVISÃO: 00 - ULTIMA ALTERAÇÃO: 00/00/00 - PAG: 01/04.

Avenida Maracanã - 4.184 - Parque Industrial - Arapongas - Pr - Br - Fone: 55 (43) 3275 - 0500 - Fax: 55 - (43) - 3275 - 0550 - www.kitsparana.com.br - assistencia@kitsparana.com.br / assistencia1@kitsparana.com.br

969 - BALCÃO 2PT 3GAV KIT'S PARANÁ VIV CONCEPT

VIV CONCEPT

ACESSÓRIOS EM TAMANHO REAL - 1X1

A 102 907532 - PARAF. 4,0X12 CABEÇA PANELA		**F 03** 903563 - PARAF. 6,0X50 CABEÇA CHATO	
B 10 911268 - PARAF. 3,5X12 CHATA CABEÇA 6,8		**G 40** 904801 - PREGO 09X09	
C 10 909192 - PARAF. 3,5X25 CABEÇA CHATA		**H 24** 902913 - CAVILHA MADEIRA 8X30	
D 05 903557 - PARAF. 5,0X35 FLANGEADO		**I 03** 900053 - BUCHA 08	
E 25 903542 - PARAF. 3,5X40		**J 04** 904980 - SUPORTE DE PRATELEIRA PLÁSTICO 8X15 NOGUEIRA	

ACESSÓRIOS

K 02 910610 - DOBRADIÇA BAIXA C/ AMORTECEDOR	**P 05** 900456 - FIXADOR P/ FUNDO 12X12MM
L 02 910611 - DOBRADIÇA ALTA C/ AMORTECEDOR	**Q 08** 910914 - TAPA FURO ADESIVO 13MM NOGUEIRA
M 02 910636 - SUPORTE CADEIRINHA PLÁSTICO 55X20X15 NOGUEIRA	**R 03** 910897 - CORREDIÇA TELESCÓPICA 400MM (PAR)
N 05 910648 - PUXADOR PLÁSTICO 215X25X15MM	**S 01** 910685 - PERFIL H 820MM SAVANA
O 16 902900 - CANTONEIRA METÁLICA 22X22X12MM	**T 05** 908640 - PÉ PLÁSTICO 170X45X45MM MARROM

ESTRUTURA

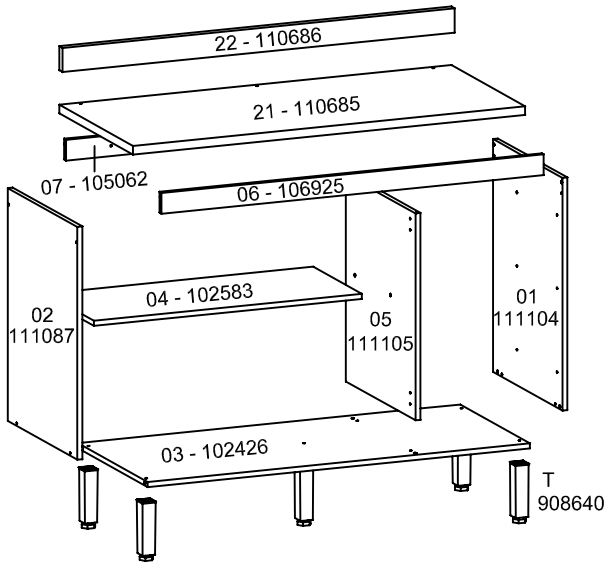

FRENTE

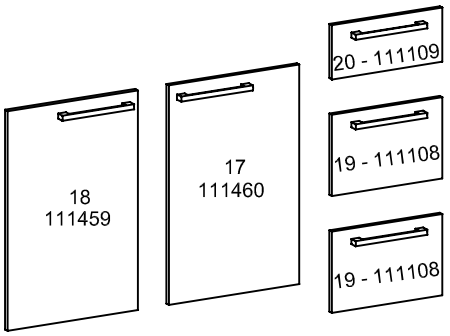

TRASEIRO

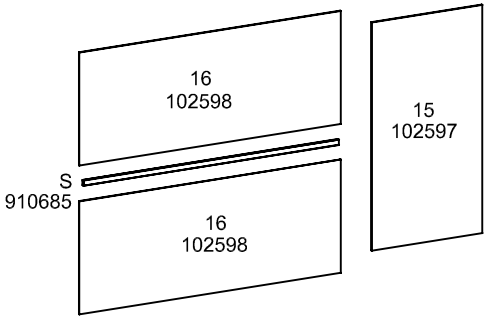

GAVETA MENOR

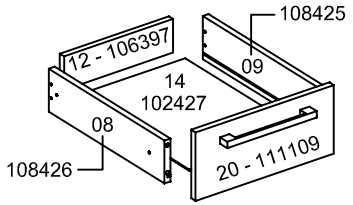

GAVETA MAIOR

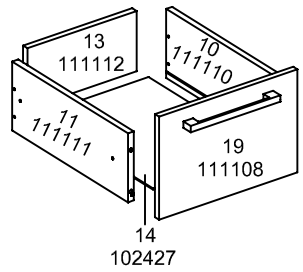

DATA: 08/02/21 - REVISÃO: 00 - ULTIMA ALTERAÇÃO: 00/00/00 - PAG: 02/04.

Avenida Maracanã - 4.184 - Parque Industrial - Arapongas - Pr - Br - Fone: 55 (43) 3275 - 0500 - Fax: 55 - (43) - 3275 - 0550 - www.kitsparana.com.br - assistencia@kitsparana.com.br / assistencia1@kitsparana.com.br

969 - BALCÃO 2PT 3GAV KIT'S PARANÁ VIV CONCEPT

VIV CONCEPT

A 30 PARAFUSO 4,0X12	H 12 CAVILHA 8X30	R 03 CORREDIÇA TELESCÓPICA	
D 05 PARAFUSO 5,0X35 FLANG.	J 04 SUPORTE DE PRATELEIRA	T 05 PÉ PLÁSTICO	
E 03 PARAFUSO 3,5X40	O 06 CANTONEIRA METÁLICA		

① PREPARAÇÃO DAS PEÇAS DA ESTRUTURA.

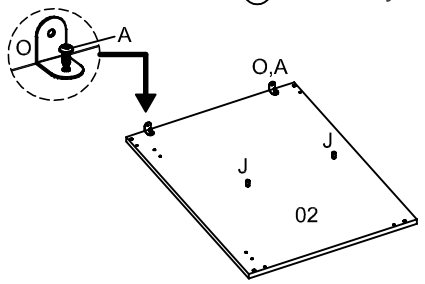

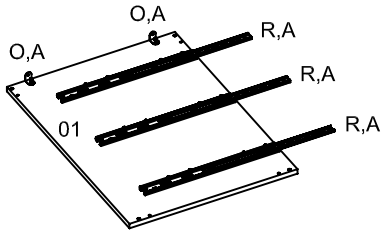

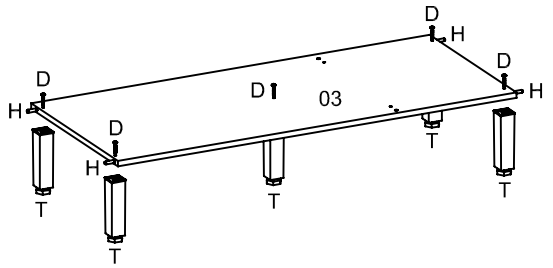

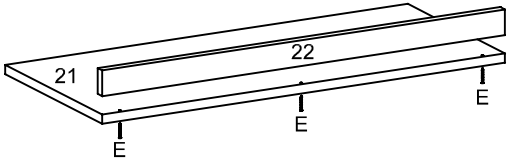

DIVISÃO (Nº5) REFERENTE AO LADO DIR.

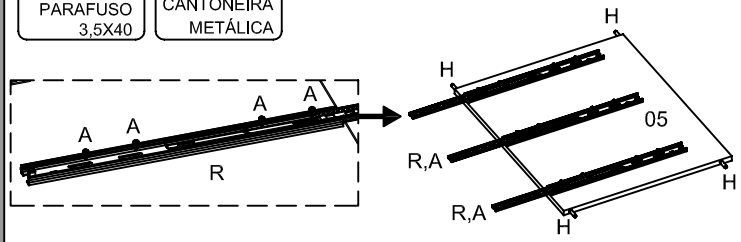

DIVISÃO (Nº5) REFERENTE AO LADO ESQ.

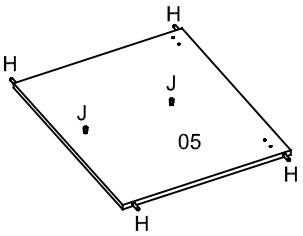

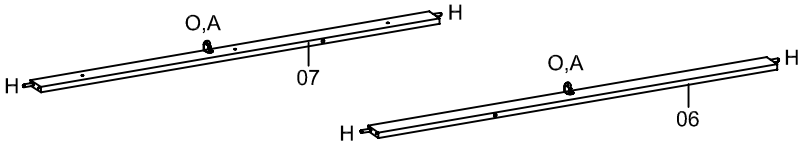

② MONTAGEM DA ESTRUTURA.

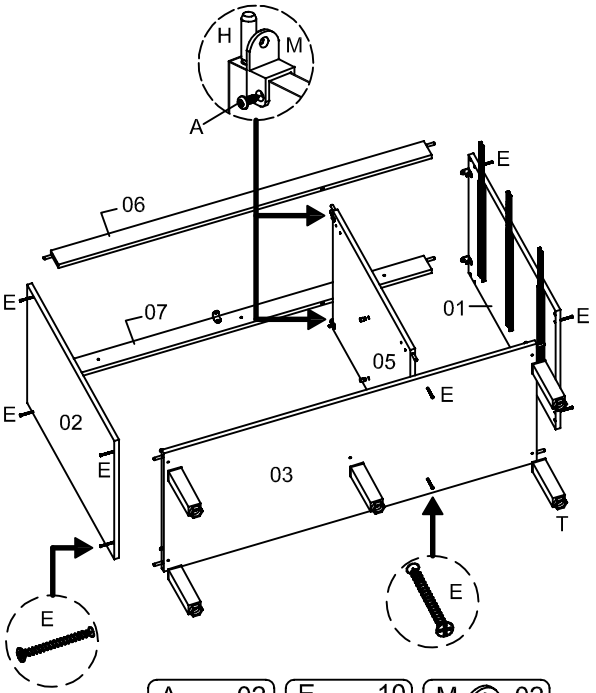

A 02 PARAFUSO 4,0X12	E 10 PARAFUSO 3,5X40	M 02 SUPORTE CADEIRINHA

③ FIXAÇÃO DOS TRASEIROS.

- TIRAR ESQUADRO: MEDIR EM CRUZ PELOS CANTOS DO PRODUTO.

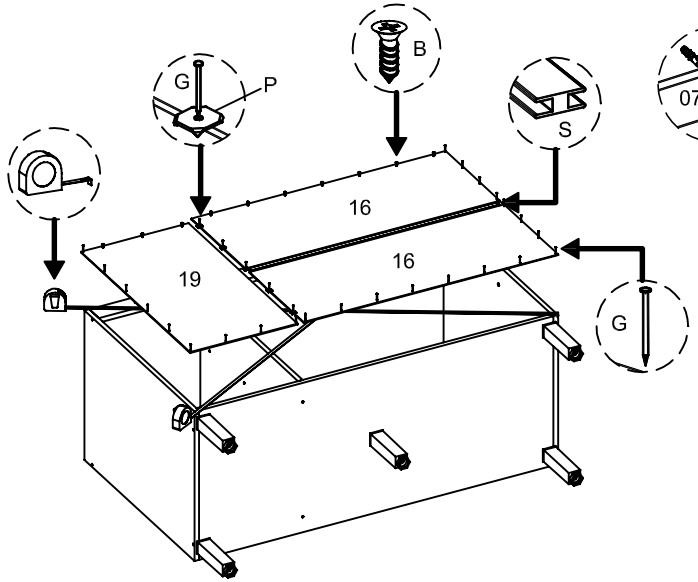

B 10 PARAFUSO 3,5X12	G 31 PREGO 09x09	P 05 FIXADOR P/ FUNDO	S 01 PERFIL H 820MM	

④ COLOCAÇÃO DO TAMPO.

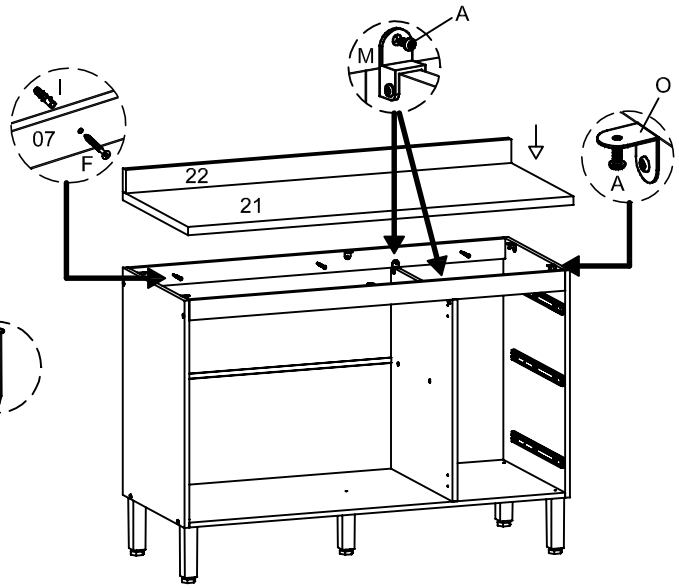

A 08 PARAFUSO 4,0X12	F 03 PARAFUSO 6,0X50	I 03 BUCHA 08	

DATA: 08/02/21 - REVISÃO: 00 - ULTIMA ALTERAÇÃO: 00/00/00 - PAG: 03/04.

Avenida Maracanã - 4.184 - Parque Industrial - Arapongas - Pr - Br - Fone: 55 (43) 3275 - 0500 - Fax: 55 - (43) - 3275 - 0550 - www.kitsparana.com.br - assistencia@kitsparana.com.br / assistencia1@kitsparana.com.br

969 - BALCÃO 2PT 3GAV KIT'S PARANÁ VIV CONCEPT

VIV CONCEPT

⑤ PREPARAÇÃO DAS PEÇAS DAS GAVETAS.

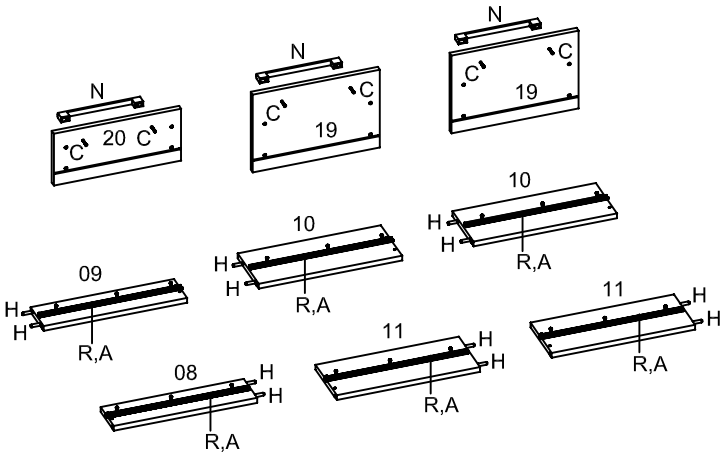

A 18	C 06	H 12	N 03	R 03
PARAFUSO 4,0X12	PARAFUSO 3,5X25	CAVILHA 8X30	PUXADOR	CORREDIÇA TELESCÓPICA

⑥ MONTAGEM DAS GAVETAS.

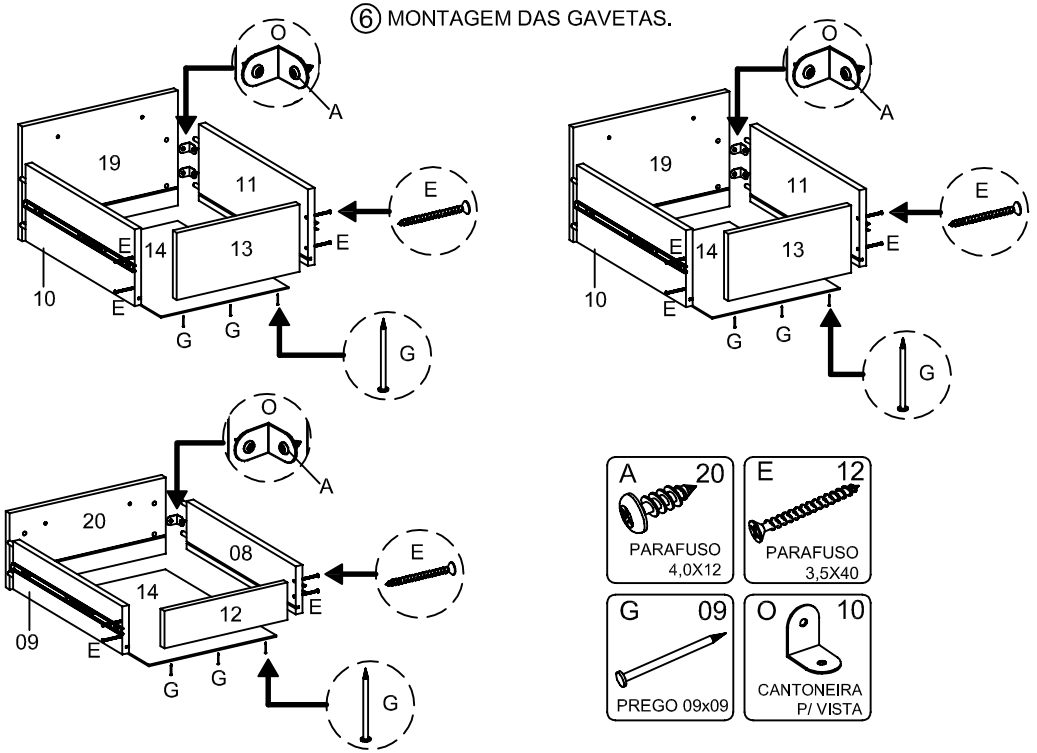

A 20	E 12	G 09	O 10
PARAFUSO 4,0X12	PARAFUSO 3,5X40	PREGO 09x09	CANTONEIRA P/ VISTA

⑦ PREPARAÇÃO DAS PORTAS.

- INFORMAÇÃO AO MONTADOR:
USAR PARAFUSADEIRA NO TORQUE BAIXO!

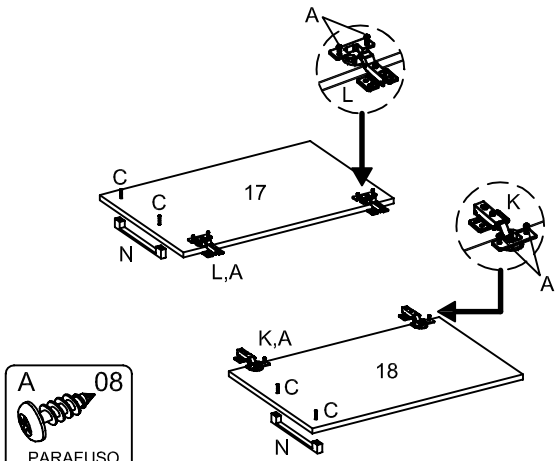

A 08	C 04	K 02	L 02	N 02
PARAFUSO 4,0X12	PARAFUSO 3,5X25	DOB. BAIXA C/ AMORTECEDOR	DOB. ALTA C/ AMORTECEDOR	PUXADOR 215X25X15MM

⑧ COLOCAÇÃO DAS PORTAS, GAVETAS E PRATELEIRA I.

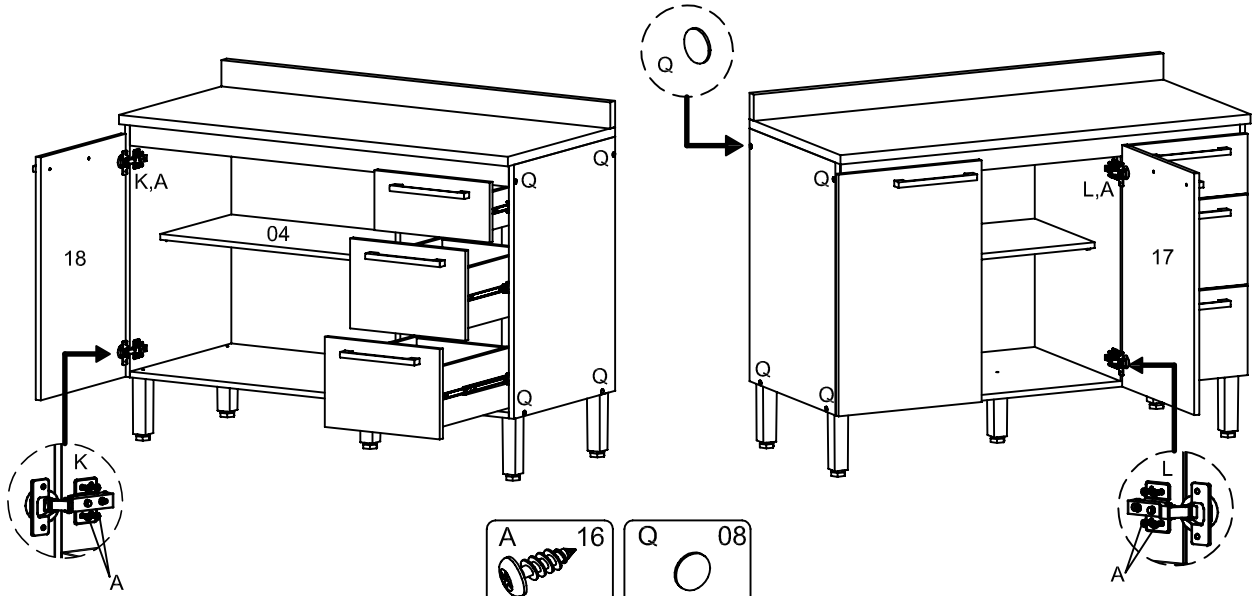

A 16	Q 08
PARAFUSO 4,0X12	TAPA FURO 13MM

Avenida Maracanã - 4.184 - Parque Industrial - Arapongas - Pr - Br - Fone: 55 (43) 3275 - 0500 - Fax: 55 - (43) - 3275 - 0550 - www.kitsparana.com.br - assistencia@kitsparana.com.br / assistencia1@kitsparana.com.br

Certificado de Garantia

Parabéns!

Você adquiriu um produto de excelente qualidade da marca Kit's Paraná.

A Kit's Paraná Ind e Com de Móveis, com a finalidade de melhor atender seus clientes e assegurá-lo da garantia e qualidade de seus produtos, especifica os cuidados necessários para a durabilidade e conservação de seu produto. Segue abaixo, dicas para não perder a garantia de seu produto:

1 – A montagem do produto deve ser feita por profissionais capacitados e antes de começar a montagem ler atentamente ao ***esquema de montagem*** que acompanha o produto;

2 – No ato da montagem recomendamos que o consumidor acompanhe todo o processo de montagem e após o término da mesma, inspecione cuidadosamente o produto para certificar-se da existência de possíveis falhas ou defeitos;

3 – Não deixe o produto exposto à luz do sol continuamente, pois poderá haver alteração do padrão original da cor;

4 – Para a limpeza do produto, utilize apenas um pano macio e seco;

5 – Não utilize produtos gordurosos (ex: Óleo de peroba) ou que contenham silicone em sua composição para a limpeza.

6 – Não utilize na limpeza elementos abrasivos que possam riscar a pintura do móvel, tais como: buchas, palhas de aço ou panos ásperos;

7 – Tomar o devido cuidado caso haja necessidade de deslocar o produto do local original da montagem, pois isso pode ocasionar desalinhamento das portas, tirar o produto do alinhamento de esquadro e danificá-lo. Neste caso o ideal é chamar um profissional habilitado para fazer esta mudança.

Prazo de garantia

a) A garantia terá validade de 90 (noventa) dias contra defeitos aparentes e de fácil constatação ou vícios de fabricação, conforme legislação, contados a partir da data de instalação;
b) A garantia terá validade de 90 (noventa) dias para defeitos de fabricação, ressalvadas as condições normais e cuidados necessários de uso, conservação e limpeza acima citados, contados a partir da emissão da nota fiscal;

Da extensão de garantia

A garantia aqui conferida compreende o reparo ou substituição de peças com defeito de fabricação, desde que constatados e certificados por lojista que mantenham relações comerciais com a Kit's Paraná Ind e Com de Móveis Ltda.

Não terá garantia a peça que for danificada por erro de montagem ou por excesso de peso por componente;

Não serão de responsabilidade da Kit's Paraná Ind e Com de Móveis Ltda, problemas decorrentes de armazenagem, bem como exposição do produto a cupins e outras pragas

A Kit's Paraná Ind e Com de Móveis Ltda dispõe de um site www.kitsparana.com.br – um canal de comunicação aberto para esclarecer dúvidas e colher sugestões dos consumidores de nossos produtos.

Limites de Peso

Produto exclusivo para uso doméstico, cujos limites de peso máximo suportado estão descritos abaixo. (Pesos em kg)

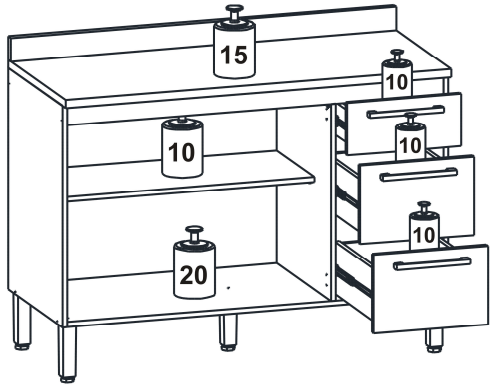

Aproveite seu produto!

Kit´s Paraná®