2957 - ARMÁRIO GELADEIRA 1 PORTA LINE

Kits Paraná
cozinhas inteligentes

ASPECTO MONTADO

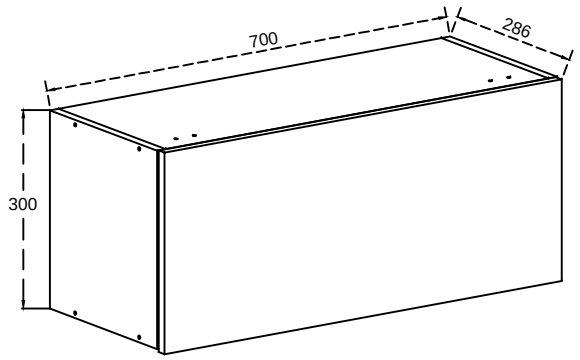

ASPECTO TRASEIRO

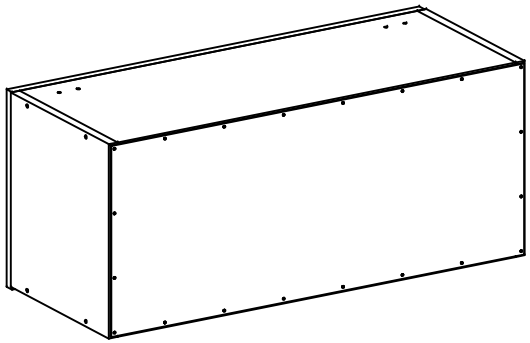

LISTA DE PEÇAS

Nº	8987 - PATINA	8988 - GRIS	NOME DA PEÇA	MEDIDA	QTDE	MAT. PRIMA
01	8987 108184	8988 108184	LATERAL DIREITA	295x268x15	01	MDP
02	8987 105615	8988 105615	LATERAL ESQUERDA	295x268x15	01	MDP
03	8987 102414	8988 102414	BASE	670x268x15	01	MDP
04	8987 108185	8988 108185	CHAPÉU	670x268x15	01	MDP
05	8987 113432	8988 113432	PORTA BASCULANTE	300x695x15	01	MDP
06	8987 105617	8988 105617	TRASEIRO	695x290x03	01	MDF

LEGENDA

8987 | 108184

CÓD. DA COR — CÓD. DA PEÇA

CORES:

8987 - PATINA
8988 - GRIS

FERRAMENTAS NECESSÁRIAS P/ MONTAGEM. (NÃO SÃO FORNECIDAS)

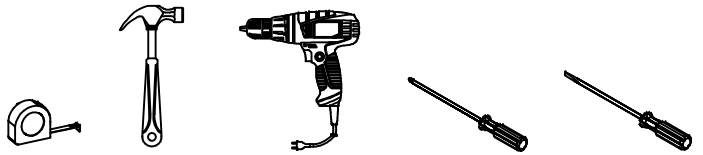

TRENA — MARTELO — PARAFUSADEIRA / FURADEIRA — CHAVE PHILIPS — CHAVE DE FENDA

ATENÇÃO

- ANTES DE DAR INÍCIO AO PROCESSO DE MONTAGEM, LEIA E OBSERVE TODAS AS INSTRUÇÕES.
- A MONTAGEM DO PRODUTO DEVERÁ SER EXECUTADA SOBRE UMA SUPERFÍCIE LIMPA E PLANA.
- A LIMPEZA DO MÓVEL DEVE SER EFETUADA SOMENTE COM PANO MACIO E MODERAMENTE UMEDECIDO COM ÁGUA PURA OU SOLUÇÃO COM SABÃO NEUTRO.
- NÃO UTILIZE PRODUTOS QUÍMICOS OU ABRASIVOS, TAIS COMO: CERA, ÁLCOOL, DETERGENTES, TINNER.

- AO SOLICITAR ASSISTÊNCIA TÉCNICA, INFORME O CÓDIGO DO PRODUTO, A COR E O NÚMERO DA PEÇA CORRETAMENTE.

* LIMITE DE PESO MÁXIMO SUPORTADO (KG).

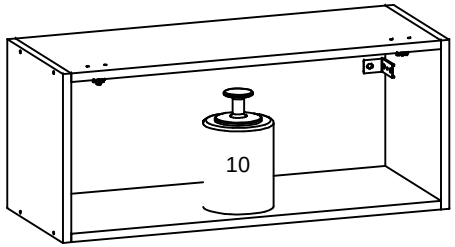

- CONSIDERAR UM PESO BEM DISTRIBUÍDO POR TODO O PRODUTO.

PESSOAS NECESSÁRIAS P/ MONTAGEM:



1 PESSOA

ACESSÓRIOS EM TAMANHO REAL - 1X1



A 08
907532 - PARAF. PHILIPS 4,0X12 CABEÇA PANELA

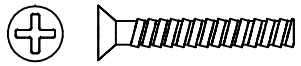

B 04
903571 - PARAF. PHILIPS M4X25 CABEÇA CHATA

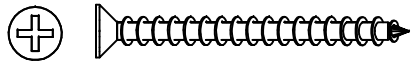

C 08
903542 - PARAF. PHILIPS 3,5X40 CHATO

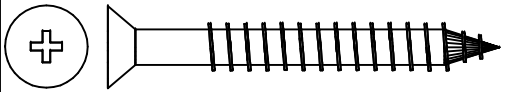

D 02
903563 - PARAF. PHILIPS 6,0X50 CHATO



E 04
905126 - PORCA SEXTAVADA M4

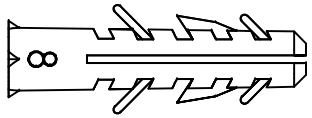

F 02
900053 - BUCHA 40X8X8 PLÁSTICA

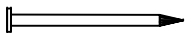

G 20
904801 - PREGO 09X09

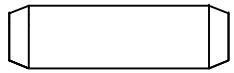

H 08
902913 - CAVILHA MADEIRA 8X30

ACESSÓRIOS

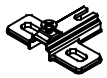

I 02
902351 - CALÇO DA DOBRADIÇA 3MM

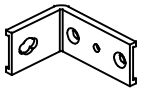

L 02
903341 - FIXADOR L CANTONEIRA METÁLICA 52X38X22

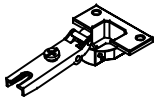

J 02
903182 - DOBRADIÇA METÁLICA BAIXA 26MM

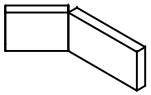

M 02
901635 8855 - FIXADOR L CAPA PLÁSTICA BCO 55X38X25
901635 8988 - FIXADOR L CAPA PLÁSTICA GRIS 55X38X25

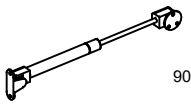

K 01
900434 - KIT PISTÃO C/ 80 NITRO

DATA: 04/07/22 - REVISÃO: 00 - ULTIMA ALTERAÇÃO: 00/00/00 - PAG: 01/02.

Avenida Maracanã - 4.184 - Parque Industrial - Arapongas - Pr - Br - Fone: 55 (43) 3275 - 0500 - Fax: 55 - (43) - 3275 - 0550 - www.kitsparana.com.br - assistencia@kitsparana.com.br / assistencia1@kitsparana.com.br

2957 - ARMÁRIO GELADEIRA 1 PORTA LINE

Kits Paraná cozinhas inteligentes

ESTRUTURA

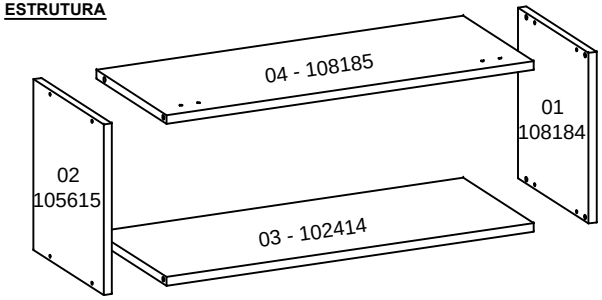

TRASEIRO

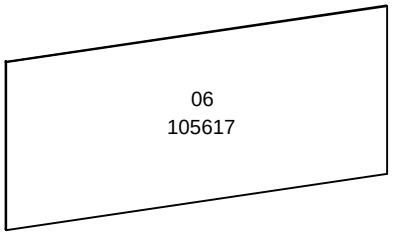

FRENTE

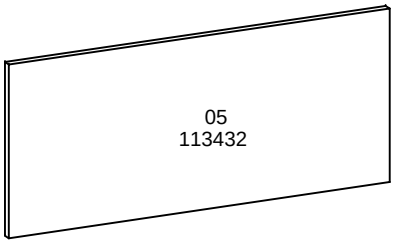

① PREPARAÇÃO DAS PEÇAS.

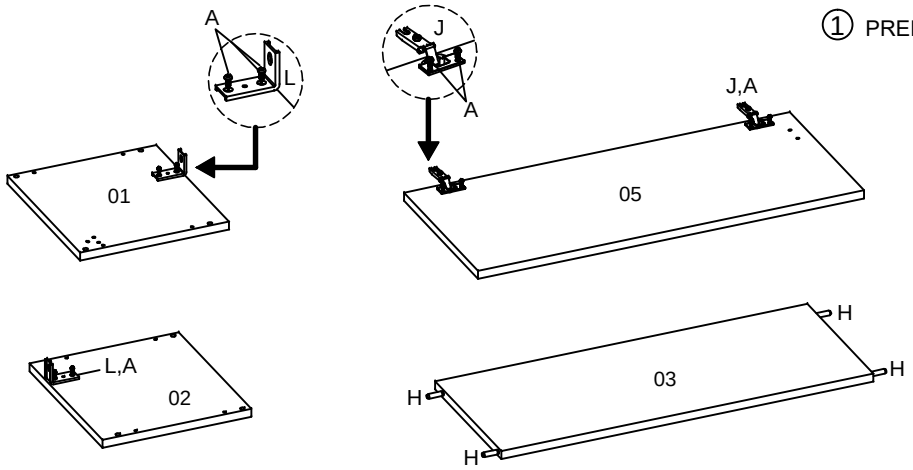

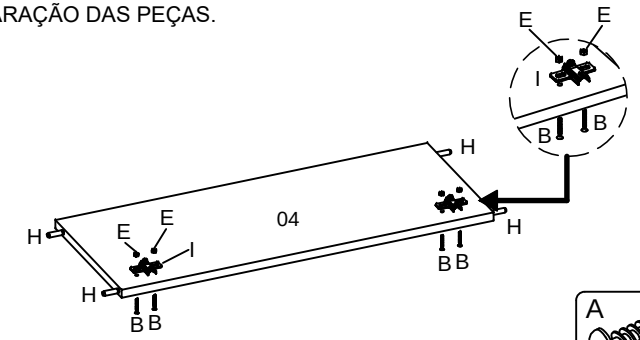

B 04 — PARAFUSO M4X25	I 02 — CALÇO DA DOBRAD. 3MM	
E 04 — PORCA SEXTAVADA	J 02 — DOBRADIÇA BAIXA 26MM	
A 08 — PARAFUSO 4,0X12	H 08 — CAVILHA 8X30	L 02 — FIXADOR L CANT. METAL.

② MONTAGEM DA ESTRUTURA.

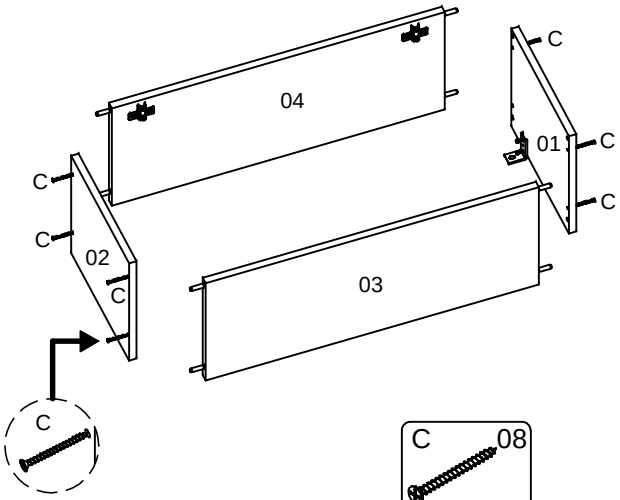

C 08 — PARAFUSO 3,5X40

③ FIXAÇÃO DO TRASEIRO.

- TIRAR ESQUADRO: MEDIR EM CRUZ PELOS CANTOS DO PRODUTO.

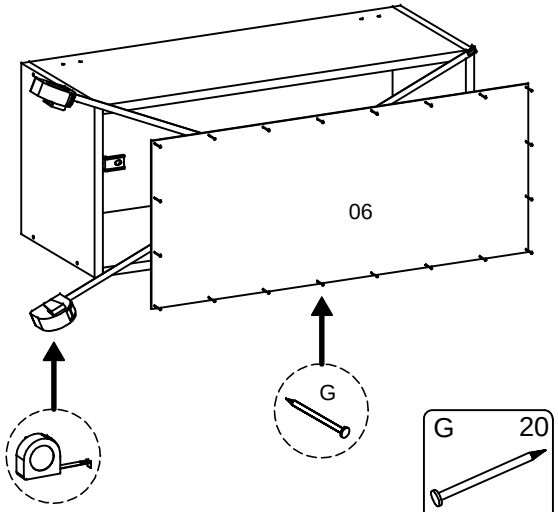

G 20 — PREGO 09X09

④ COLOCAÇÃO DA PORTA BASCULANTE.

- INFORMAÇÃO AO MONTADOR:
USAR PARAFUSADEIRA NO TORQUE BAIXO!

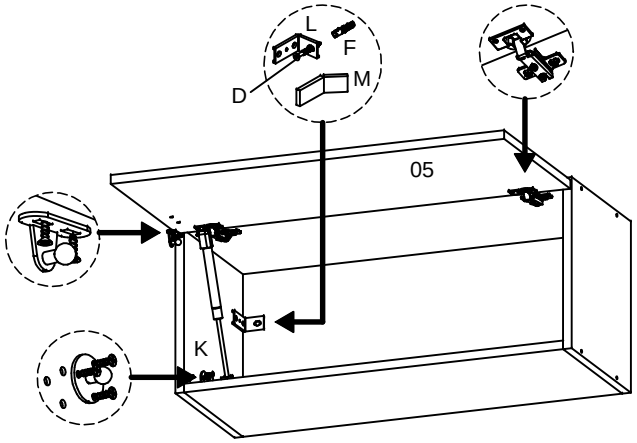

D 02 — PARAFUSO 6,0X50	F 02 — BUCHA	K 01 — SUPORTE A GÁS	M 02 — FIXADOR L CAPA PLÁSTICA

DATA: 04/07/22 - REVISÃO: 00 - ULTIMA ALTERAÇÃO: 00/00/00 - PAG: 02/02.

Avenida Maracanã - 4.184 - Parque Industrial - Arapongas - Pr - Br - Fone: 55 (43) 3275 - 0500 - Fax: 55 - (43) - 3275 - 0550 - www.kitsparana.com.br - assistencia@kitsparana.com.br / assistencia1@kitsparana.com.br

Certificado de Garantia

Parabéns!

Você adquiriu um produto de excelente qualidade da marca Kit's Paraná.

A Kit's Paraná Ind e Com de Móveis, com a finalidade de melhor atender seus clientes e assegurá-lo da garantia e qualidade de seus produtos, especifica os cuidados necessários para a durabilidade e conservação de seu produto. Segue abaixo, dicas para não perder a garantia de seu produto:

1 – A montagem do produto deve ser feita por profissionais capacitados e antes de começar a montagem ler atentamente ao esquema de montagem que acompanha o produto;

2 – No ato da montagem recomendamos que o consumidor acompanhe todo o processo de montagem e após o término da mesma, inspecione cuidadosamente o produto para certificar-se da existência de possíveis falhas ou defeitos;

3 – Não deixe o produto exposto à luz do sol continuamente, pois poderá haver alteração do padrão original da cor;

4 – Para a limpeza do produto, utilize apenas um pano macio e seco;

5 – Não utilize produtos gordurosos (ex: Óleo de peroba) ou que contenham silicone em sua composição para a limpeza.

6 – Não utilize na limpeza elementos abrasivos que possam riscar a pintura do móvel, tais como: buchas, palhas de aço ou panos ásperos;

7 – Tomar o devido cuidado caso haja necessidade de deslocar o produto do local original da montagem, pois isso pode ocasionar desalinhamento das portas, tirar o produto do alinhamento de esquadro e danificá-lo. Neste caso o ideal é chamar um profissional habilitado para fazer esta mudança.

Prazo de garantia

a) A garantia terá validade de 90 (noventa) dias contra defeitos aparentes e de fácil constatação ou vícios de fabricação, conforme legislação, contados a partir da data de instalação;

b) A garantia terá validade de 90 (noventa) dias para defeitos de fabricação, ressalvadas as condições normais e cuidados necessários de uso, conservação e limpeza acima citados, contados a partir da emissão da nota fiscal;

Da extensão de garantia

A garantia aqui conferida compreende o reparo ou substituição de peças com defeito de fabricação, desde que constatados e certificados por lojista que mantenham relações comerciais com a Kit's Paraná Ind e Com de Móveis Ltda.

Não terá garantia a peça que for danificada por erro de montagem ou por excesso de peso por componente;

Não serão de responsabilidade da Kit's Paraná Ind e Com de Móveis Ltda, problemas decorrentes de armazenagem, bem como exposição do produto a cupins e outras pragas

A Kit's Paraná Ind e Com de Móveis Ltda dispõe de um site www.kitsparana.com.br – um canal de comunicação aberto para esclarecer dúvidas e colher sugestões dos consumidores de nossos produtos.

Limites de Peso

Produto exclusivo para uso doméstico, cujos limites de peso máximo suportado estão descritos abaixo. (Pesos em kg)

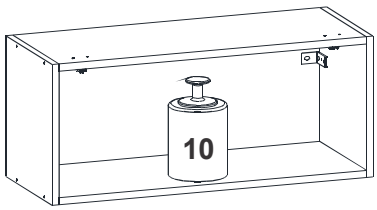

Aproveite seu produto!

Kits Paraná
cozinhas inteligentes