VIERO MÓVEIS INDÚSTRIA E COMÉRCIO LTDA

Rua Pedro Romani, 245 - Distrito de Tamanduá
Concórdia, SC Brasil
Fone/Fax: +55 (49) 3425-2300
E-mail: assistencia@vieromoveis.com.br
www.vieromoveis.com.br

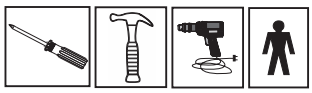

Obs: As ferramentas necessárias para montagem não são fornecidas no kit ferragem.



Cadeira LARA

Códigos de Reposição p/ Assistência

Nº	Cód Item	Descrição	Material	Espessura	Qtde	Comprimento	Largura	Grapia Rústico	Veludo Pastel	Veludo Tabaco
01	22411	PÉ FRONTAL	MDF	25 mm	04	440 mm	60 mm	179211		
02	22412	ASSENTO	MDF/MDP	450 mm	02	115 mm	420 mm		178487	180807
03	22410	PÉ TRASEIRO	MDF	25 mm	04	440 mm	60 mm	179210		
04	22138	ESPALDAR	MDF	25 mm	02	400 mm	35 mm	179212		
05	22413	ENCOSTO	MDF/MDP	70 mm	02	615 mm	420 mm		179213	180808

A	 Código: 7120 Sapata Plástica Marrom 4x13x13mm	08	E	 Código: 20329 Cantoneira Metal 90x45x35x1,5mm	04
B	 Código: 7954 Parafuso Cab Chat Philips 4,5x40 mm	38	F	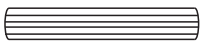 Código: 9316 Cavilha De Madeira 10x50mm	04
C	Código: 403 Prego 10x10mm	08	G	COLA Código: 506 Cola	08
D	 Código: 9248 Parafuso Cab.Chata Philips 3,5x20mm	24			

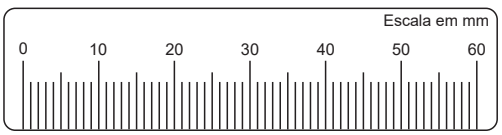

Utilize a escala acima para conferir
a medida dos parafusos

Dicas de limpeza e conservação:

Para limpeza do móvel, utilize uma flanela seca. Para uma limpeza mais rigorosa, utilize um pano umedecido com água e detergente neutro, fazendo acabamento final com uma flanela seca.
Evite produtos com álcool, 'lustra-móveis', óleos de peroba, cera, solvente ou qualquer produto abrasivo.
Evite umidade excessiva e que o produto fique exposto prolongadamente à luz solar.

GARANTIA DO PRODUTO

A garantia dos produtos fabricados pela Viero Móveis, abrange eventuais defeitos/vícios de fabricação, no prazo estabelecido pelo Código de Defesa do Consumidor, em seu artigo 26,II, o qual prevê a garantia legal de 90 (Noventa) dias.

- 1º Passo
- 1º Step
- 1º Paso

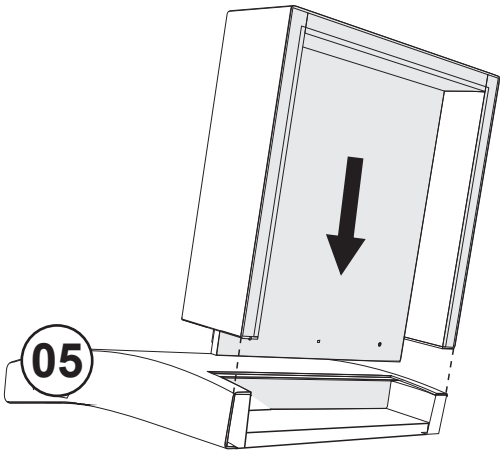

- 2º Passo
- 2º Step
- 2º Paso

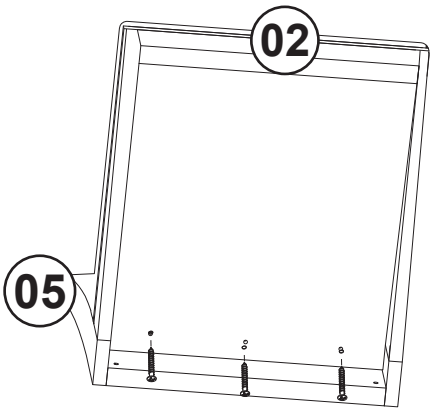

B 03X

- 3º Passo
- 3º Step
- 3º Paso

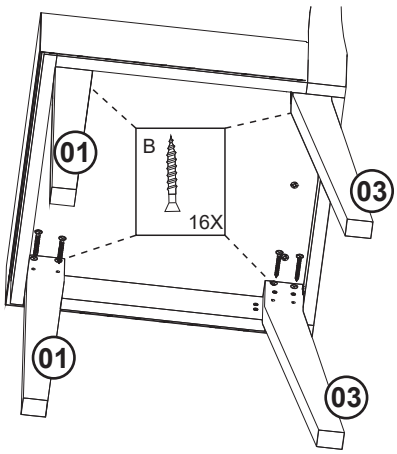

B 16X

- 4º Passo
- 4º Step
- 4º Paso

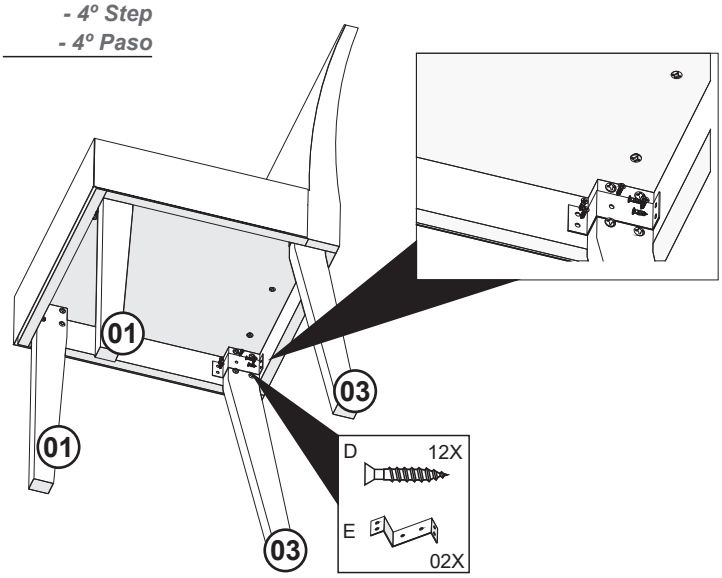

D 12X E 02X

- 5º Passo
- 5º Step
- 5º Paso

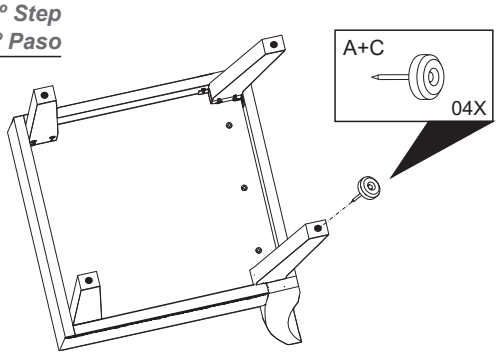

A 04X C 04X

- 6º Passo
- 6º Step
- 6º Paso

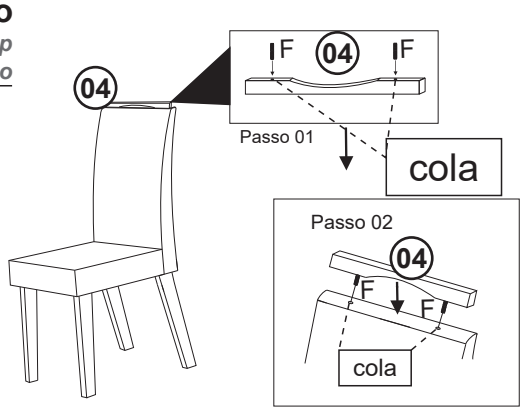

F 02X G COLA 01X