Framar Móveis

ESQUEMA DE MONTAGEM

Rua Campinas, 320 -B - Distrito Industrial
CEP: 15650-000 Estrela d`Oeste
(17) 3833 - 9500
framarmoveis@framarmoveis.com.br
www.framarmoveis.com.br

BELICHE ELOÁ

DESEMBALAMENTO

Indentifique todas as peças e deixe-as de pé, nunca coloque uma sobre as outras.
Utilize a própria embalagem como tapete para montagem do produto.

PARA LIMPEZA E CONSERVAÇÃO DO SEU MÓVEL

Não use produtos abrasivos como alcool, solventes, acetona, etc.
Use somente um pano macio e seco.

IMPORTANTE

UTILIZAR AS FERRAMENTAS CORRETAMENTE EVITANDO O USO DE MATERIAIS QUE POSSAM CAUSAR DANOS AO PRODUTO.



AS FERRAMENTAS UTILIZADAS PARA MONTAGEM NÃO SÃO FORNECIDAS

PESO MÁXIMO SUPORTADO:
90 Kg
DISTRIBUÍDOS SOBRE A CAMA.

DIMENSÕES DO PRODUTO MONTADO:
1960 x 1420 x 970mm

ATENÇÃO

VEJA AS OPÇÕES DE MONTAGEM NO ULTIMO PASSO!

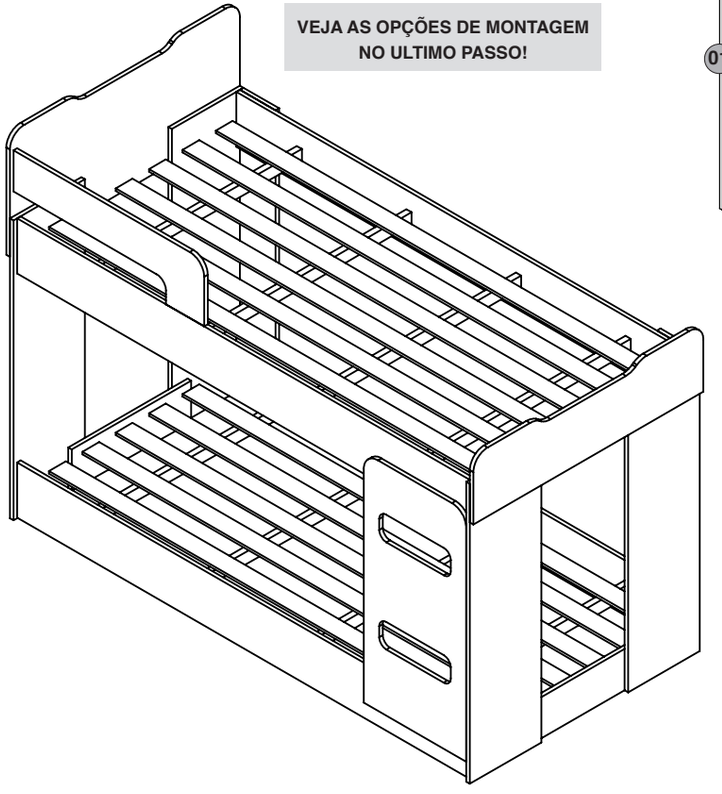

BELICHE INFANTIL I LISTA DE PEÇAS			
CÓD. PEÇA	**DESCRIÇÃO DA PEÇA**	**MATERIAL**	**QUANTIDADE**
1	PÉS	MDF 15MM	04
2	TRAVESSA PESEIRA	MDF 15MM	01
3	TRAVESSA CABECEIRA	MDF 15MM	01
4	BARRA SUPERIOR FRONTAL /TRASEIRA	MDF 15MM	02
5	BARRA INFERIOR FRONTAL / TRAEIRA	MDF 15MM	02
6	ESCADA	MDF 15MM	01
7	GRADE	MDF 15MM	02
8	TRAVA TRASEIRA	MDF 15MM	02
9	TRAVA INFERIOR	MDF 15MM	01
10	SARRAFO	MADEIRA PINUS	08
11	RIPA	MADEIRA EUCALÍPTO	12

LISTA DE ACESSÓRIOS

CÓDIGO	DESCRIÇÃO	QUANT.	ILUSTRAÇÃO
A	PARAFUSO 1/4 X 90	16	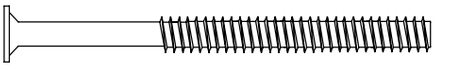
B	PARAFUSO 4,5 X 50	16	
C	PARAFUSO 4 X 25	32	
D	PARAFUSO 7 X 50	02	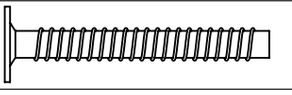
E	PARAFUSO 4 X 16	04	
F	PREGO 12 X 12	110	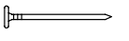
G	SAPATA EM “U”	12	
H	PORCA ELÍPTICA	16	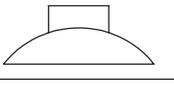
I	TAMPA CPL	22	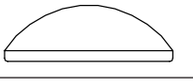
J	PARAFUSO 1/4 X 30	04	
K	PORCA GARRA 1/4	04	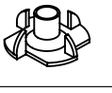
L	SUPORTE DE SARRAFO	16	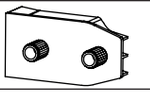
M	PEÇA MDF 6MM PARA FIXAR A GRADES	01	
N	TAPA FURO 8MM	04	

1° PASSO

ACESS. USADOS NESTE PASSO | **F** 12 **G** 12

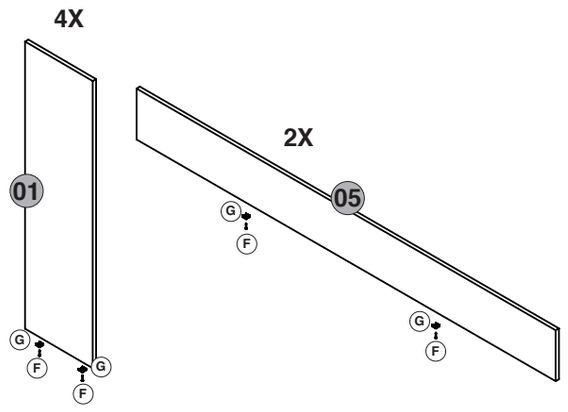

INICIE E MONTAGEM FIXANDO AS SAPATAS EM “U” (G) NOS PÉS **(01)** E NAS BARRAS INFERIORES (05) USANDO PREGOS (F).

2° PASSO

ACESS. USADOS NESTE PASSO | **A** 08 **I** 08 **H** 08

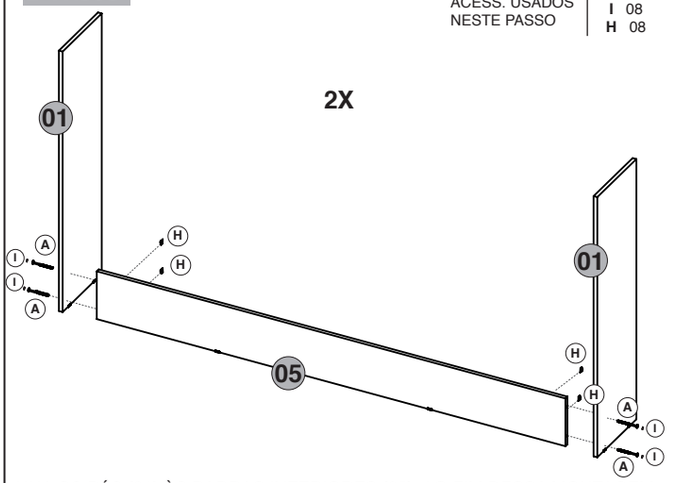

UNA OS PÉS **(01)** ÀS BARRAS INFERIORES **(05)**. AO FIM DESSA MONTAGEM VOCÊ TERÁ DOIS CONJUNTOS COM DOIS PÉS FIXADOS NO TOPO DE UMA BARRA INFERIOR, COMO NA IMAGEM

3° PASSO

ACESS. USADOS NESTE PASSO | **A** 04 **I** 04 **H** 04

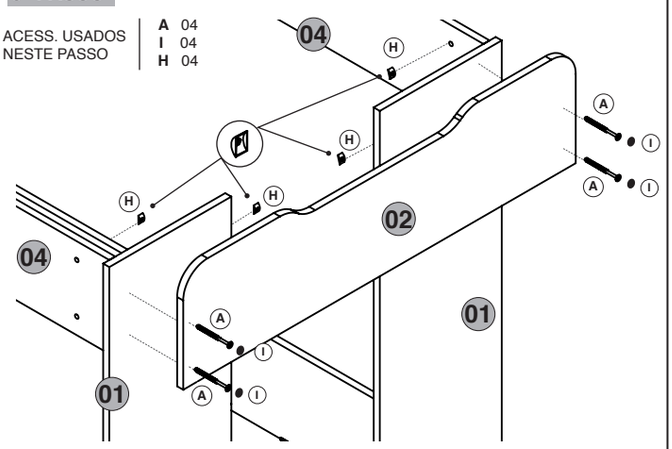

HORA DE ESCOLHER O LADO DA CAMA QUE FICARÁ ENCOSTADO NA PAREDE! UNA A TRAVESSA PESEIRA **(2)** E AS BARRAS SUPERIORES **(04)** AO CONUNTO.

4° PASSO

ACESS. USADOS NESTE PASSO | **A** 04 **I** 04 **H** 04

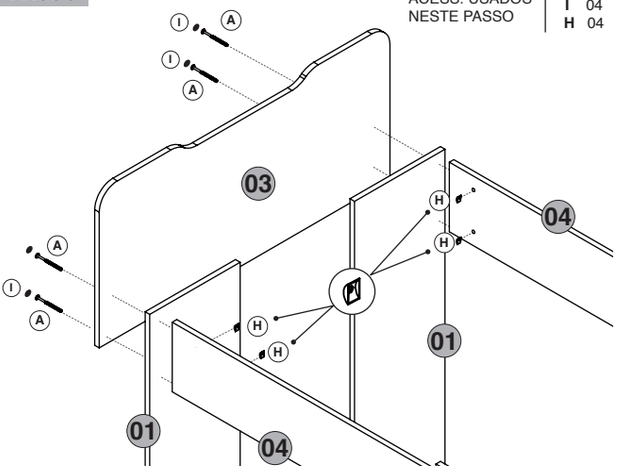

REPITA O PROCESSO PARA UNIR A TRAVESSA CABECEIRA **(03)** AO CONJUNTO.

5° PASSO

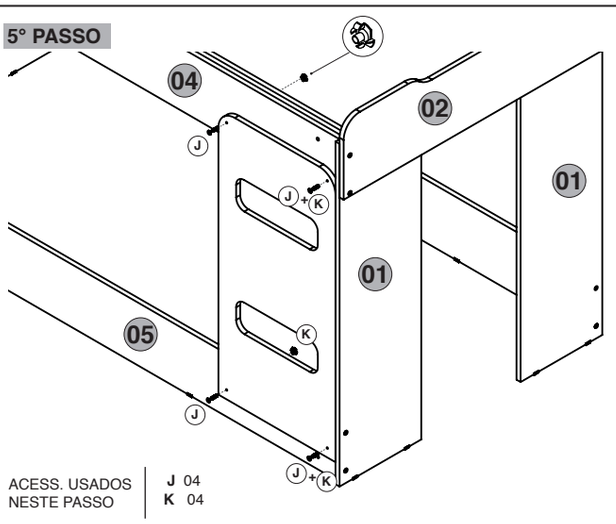

ACESS. USADOS NESTE PASSO | **J** 04 **K** 04

NA LATERAL QUE FICARÁ LIVRE FIXE A ESCADA **(06)**, PRÓXIMA A TRAVESSA PESEIRA **(02)**.

6° PASSO

ACESS. USADOS NESTE PASSO | **C** 04 **D** 02 **I** 02 **M** 01

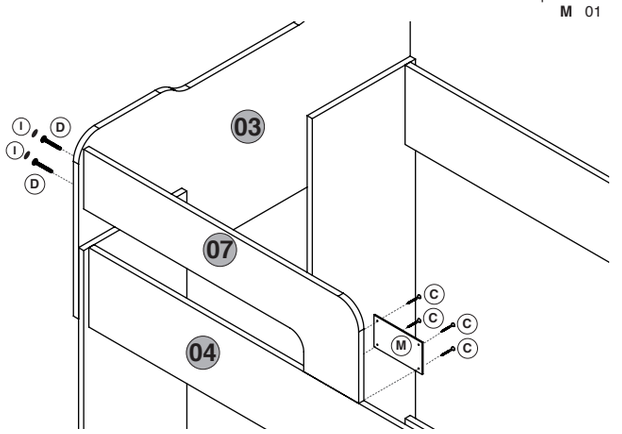

FIXE A GRADE (07) NA TRAVESSA CABECEIRA (03) E NA BARRA SUPERIOR (04). **ATENÇAO: A GRADE DEVE FICAR NO MESMO LADO DA CAMA QUE A ESCADA!**

7° PASSO

ACESS. USADOS NESTE PASSO | **C** 24

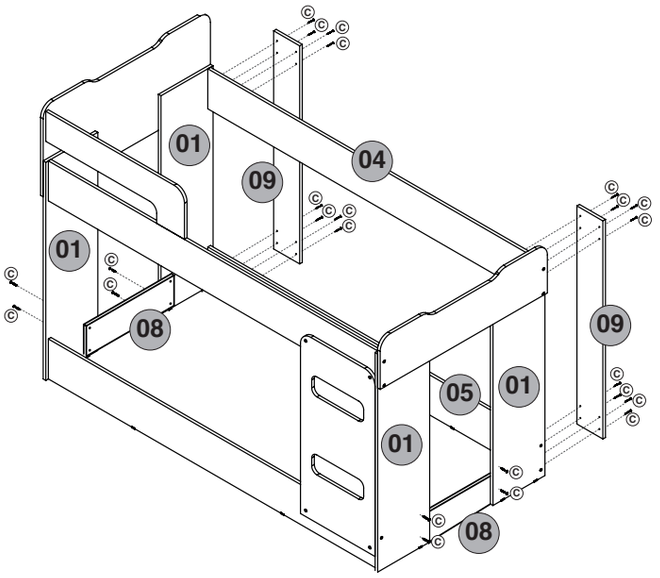

NOS PÉS **(01)**, NA PARTE INTERNA DO BELECHE, FIXE A TRAVA FRONTAL **(09)**. **NA LATERAL DO BELICHE QUE FICARÁ ENCOSTADA NA PAREDE FIXE** A TRAVA TRASEIRA **(08)** AS BARRAS **(04 E 05)**.

8° PASSO

ACESS. USADOS NESTE PASSO | **B** 16 **L** 16

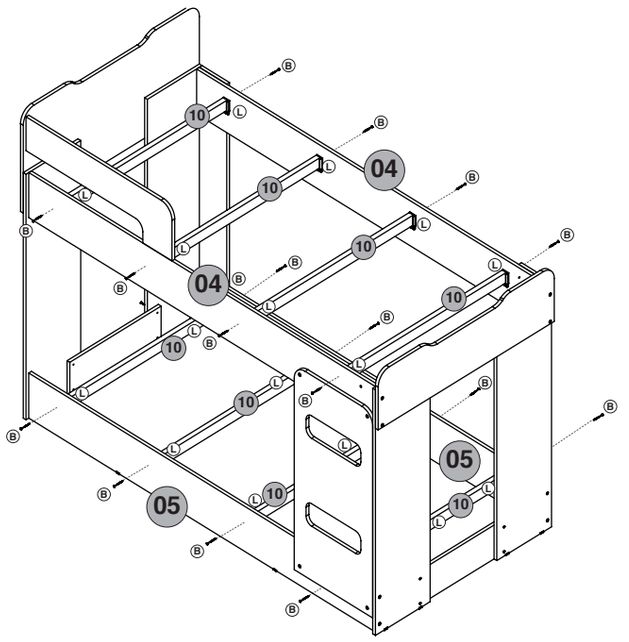

FIXE OS SARRAFOS **(10)** AS BARRAS **(04 E 05)**, QUATRO NA CAMA SUPERIOR E QUATRO NA CAMA INFERIOR.

9° PASSO

ATENÇÃO!

USE 2 PREGOS POR RIPA EM CADA SARRAFO

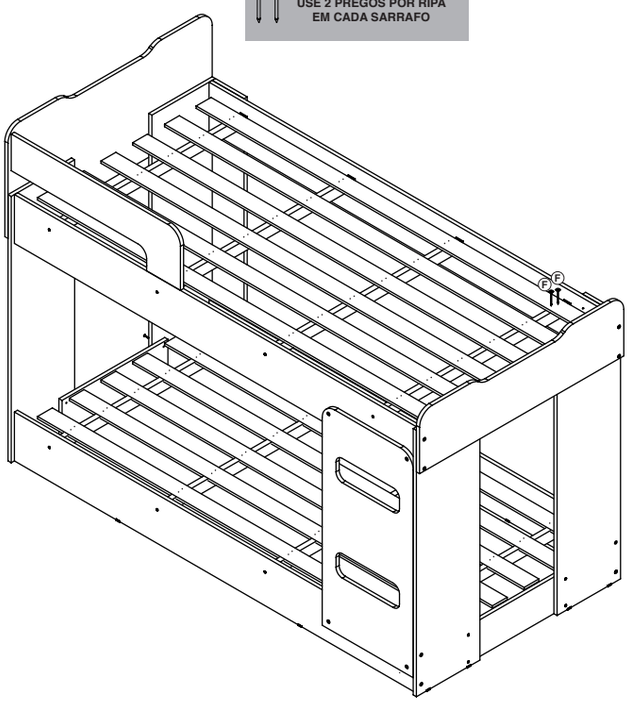

ACESS. USADOS NESTE PASSO | **F** 96

FIXE AS RIPAS **(11)** NAS CAMAS. USANDO DOIS PREGOS POR RIPA POR SARRAFO **(10)**.

VEJA AS OPÇÕES DE MONTAGEM:

