VIERO MÓVEIS INDÚSTRIA E COMÉRCIO LTDA

Rua Pedro Romani, 245 - Distrito de Tamanduá
Concórdia, SC Brasil
Fone/Fax: +55 (49) 3425-2300
E-mail: assistencia@vieromoveis.com.br
www.vieromoveis.com.br

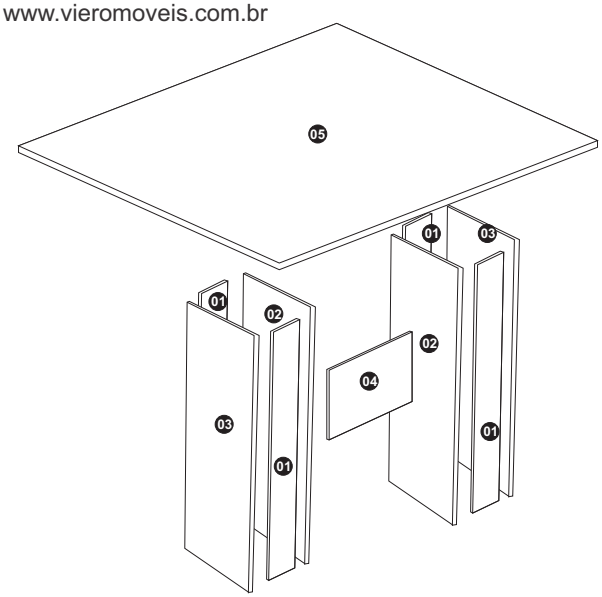

Mesa 136x77 VIERO CARMEM

Códigos de Reposição p/ Assistência

Nº	Cód Item	Descrição	Material	Espessura	Qtde	Comprimento	Largura	CHOCO	FENDY	GRAPIA RUSTICO
01	7317	Lateral Menor Base	MDP	15mm	04	760mm	70mm	43666	43661	169975
02	7316	Lateral Interna	MDP	12mm	02	760mm	360mm	43665	43660	169974
03	7315	Lateral Externa	MDP	12mm	02	760mm	360mm	43664	43659	169973
04	7318	Travessa Base	MDP	15mm	01	420mm	260mm	43667	43662	169976
05	6702	Tampo	MDP	25mm	01	1360mm	770mm	43413	43415	170687

Ferragem

A	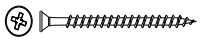 Parafuso Metal CC PH 3,5x40mm	36	D	 Cantoneira Metal 18x45mm	06
B	 Parafuso Metal CC PH 3,5x14mm	24	E	 Sapata Plástica Marrom 4x13x13mm	08
C	 Prego Metal 10x10mm	08			



Obs: As ferramentas necessárias para montagem não são fornecidas no kit ferragem.

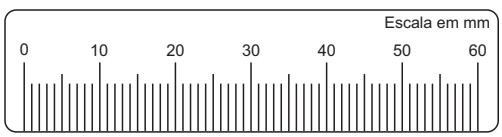

Utilize a escala acima para conferir a medida dos parafusos

ATENÇÃO

1- Ler e observar atentamente toda a instrução antes de iniciar a montagem.
2- A montagem do produto deverá ser feita em uma superfície limpa e plana. Aconselhamos utilizar a embalagem para forrar o chão a fim de não danificar o produto.
3- Os parafusos devem ser apertados periodicamente.
4- Evitar contato com objetos cortantes.
5- Evitar batidas.

Dicas de limpeza e conservação:

Para limpeza do móvel, utilize uma flanela seca. Para uma limpeza mais rigorosa, utilize um pano umedecido com água e detergente neutro, fazendo acabamento final com uma flanela seca.
Evite produtos com álcool, 'lustra-móveis', óleos de peroba, cera, solvente ou qualquer produto abrasivo.
Evite umidade excessiva e que o produto fique exposto prolongadamente à luz solar.

GARANTIA DO PRODUTO

A garantia dos produtos fabricados pela Viero Móveis, abrange eventuais defeitos/vícios de fabricação, no prazo estabelecido pelo Código de Defesa do Consumidor, em seu artigo 26,II, o qual prevê a garantia legal de 90 (Noventa) dias.

Montagem

01 Unir as laterais (01 e 02) com os parafusos (A)
Fixar as sapatas marrom (E) com pregos (C) conforme desenho abaixo.

A	16
C	08
E	08

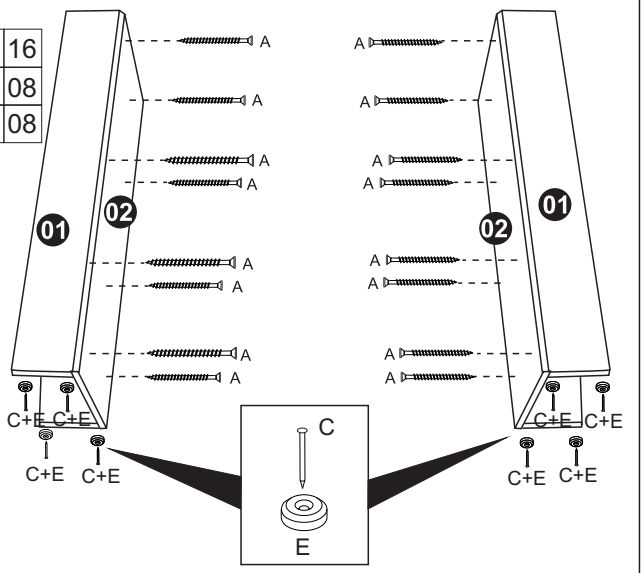

Montagem

02 Fixar as laterais 02 com a peça 04 com os parafusos (A)
conforme desenho abaixo.

A	04

ATENÇÃO
Face com acabamento voltada para cima

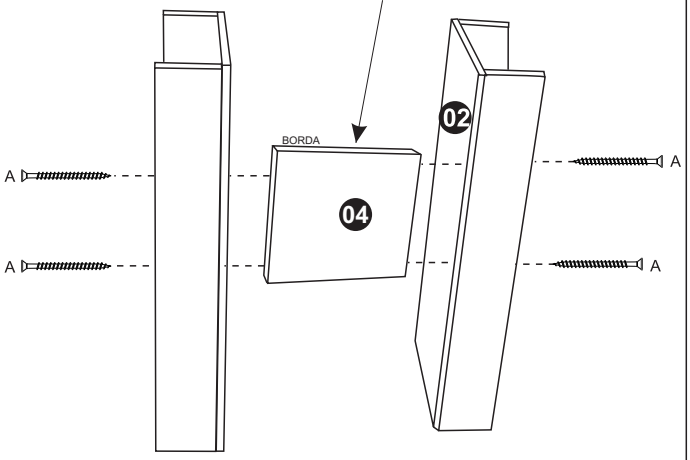

Montagem

03 Fixar a lateral 03 com as peças 01, utilizando os parafusos (A), conforme desenho abaixo.

A	08

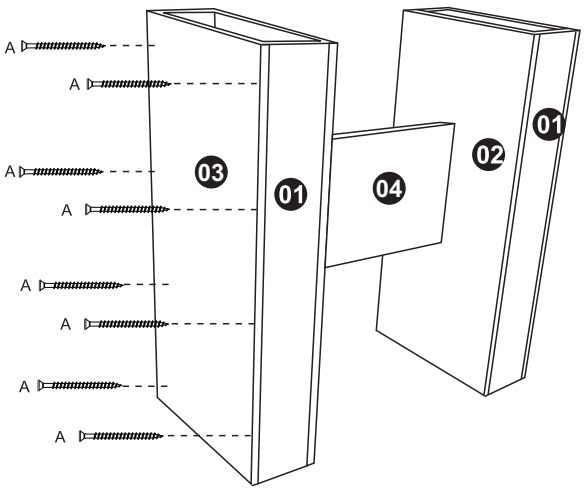

Montagem

04 Fixar a lateral 03 com as peças 01, utilizando os parafusos (A), conforme desenho abaixo.

A	08

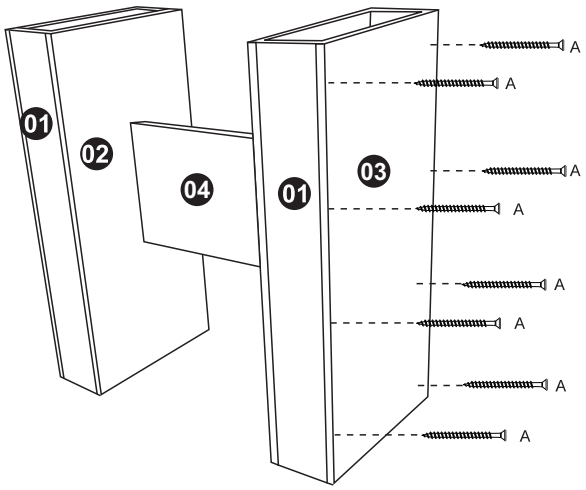

Montagem

05 Fixar o tampo 05 com as cantoneiras (D), utilizando os parafusos (B), conforme desenho abaixo.

D	06
B	24

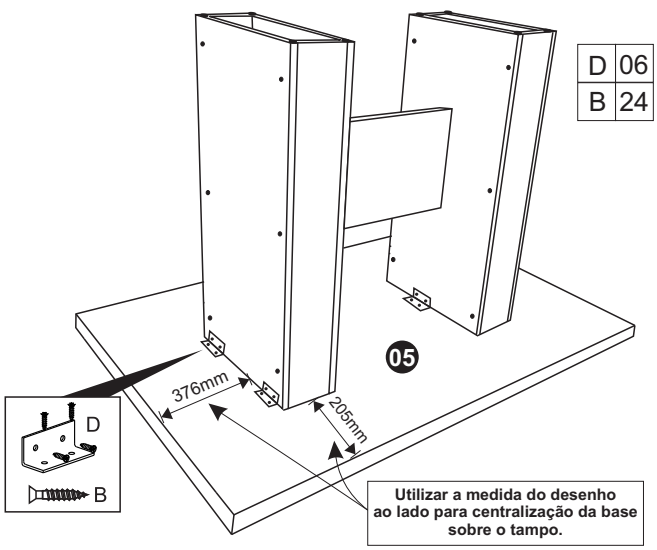

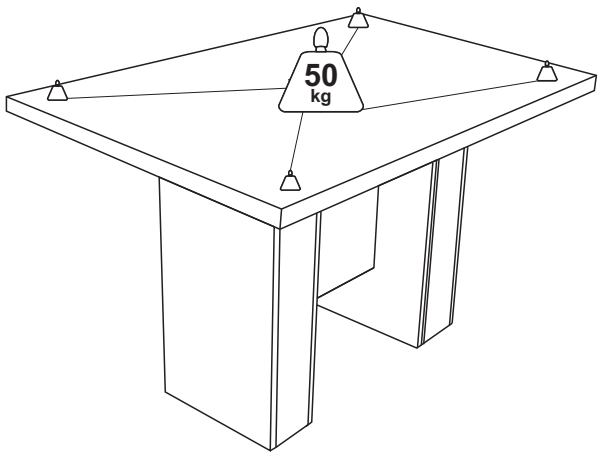

PRODUTO MONTADO

Peso Máximo Suportado: 50 kg Distribuidos		
Alt: 790mm	Larg: 1360mm	Prof: 770mm