967 - PANELEIRO DUPLO P/ MICROONDAS
3PT 2GAV KIT'S PARANÁ VIV CONCEPT

VIV CONCEPT

ASPECTO MONTADO

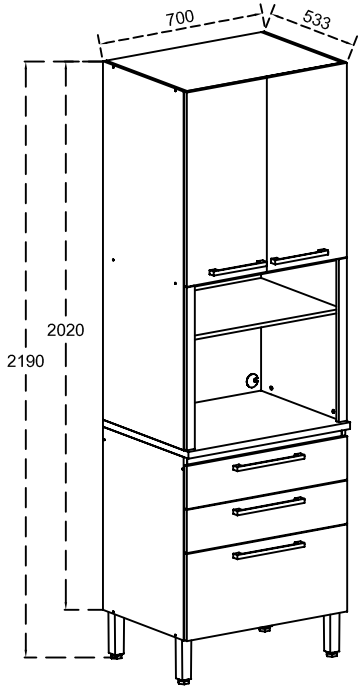

ASPECTO TRASEIRO

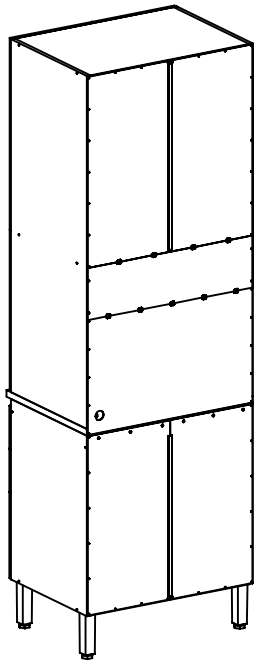

LISTA DE PEÇAS

Nº	8907 - NOGUEIRA /OFF WHITE	8908 - NOGUEIRA /BLACK	NOME DA PEÇA	MEDIDA	QTDE	MAT. PRIMA
			VOLUME 01			
01	8907 111468	8907 111468	LATERAL SUPERIOR DIREITA	1320x500x15	01	MDP
02	8907 111469	8907 111469	LATERAL SUPERIOR ESQUERDA	1320x500x15	01	MDP
03	8907 105582	8907 105582	CHAPÉU	670x500x15	01	MDP
04	8907 103134	8907 103134	BASE I - PRATELEIRA II	670x500x15	02	MDP
05	8907 111043	8907 111043	PRATELEIRA I	670x430x15	01	MDP
06	8907 111473	8907 111473	LATERAL INFERIOR DIREITA	675x500x15	01	MDP
07	8907 111474	8907 111474	LATERAL INFERIOR ESQUERDA	675x500x15	01	MDP
08	8907 111476	8907 111476	FUNDO DE GAVETA	405x627x03	02	MADEFIBRA
09	8907 111478	8907 111478	TRASEIRO DO NICHO	195x695x03	01	MADEFIBRA
10	8907 111479	8907 111479	TRASEIRO SUPERIOR	715x347x03	02	MADEFIBRA
11	8907 111480	8907 111480	TRASEIRO INFERIOR	670x347x03	02	MADEFIBRA
			VOLUME 02			
12	8907 910992	8908 910992	VISTA FRONTAL	600x35x15	02	MDF
13	8907 111470	8908 111470	PORTA SUPERIOR DIREITA	715x347x15	01	MDP
14	8907 111471	8908 111471	PORTA SUPERIOR ESQUERDA	715x347x15	01	MDP
15	8907 111472	8907 111472	TAMPO	700x530x25	01	MDP
16	8907 102438	8907 102438	BASE	670x500x15	01	MDP
17	8907 102440	8907 102440	SUPORTE FRONTAL / TRASEIRO	670x60x15	02	MDP
18	8907 111475	8908 111475	PORTA INFERIOR MENOR	321x695x15	01	MDP
19	8907 111395	8908 111395	FRENTE DE GAVETA	159x695x15	02	MDP
20	8907 108425	8907 108425	LATERAL DE GAVETA DIREITA	400x100x15	02	MDP
21	8907 108426	8907 108426	LATERAL DE GAVETA ESQUERDA	400x100x15	02	MDP
22	8907 106414	8907 106414	CONTRA FUNDO DE GAVETA	616x78x15	02	MDP
23	8907 105588	8907 105588	SUPORTE FUNDO GAVETA	400x60x15	02	MDP
24	8907 111477	8907 111477	TRASEIRO DO MICRO	430x695x03	01	MADEFIBRA

LEGENDA

8907 | **110992**

CÓD. DA COR — CÓD. DA PEÇA

CORES:

8907 - NOGUEIRA/OFF WHITE
8908 - NOGUEIRA/BLACK

PESSOAS NECESSÁRIAS P/ MONTAGEM:

2 PESSOAS

ATENÇÃO

- ANTES DE DAR INÍCIO AO PROCESSO DE MONTAGEM, LEIA E OBSERVE TODAS AS INSTRUÇÕES.
- A MONTAGEM DO PRODUTO DEVERÁ SER EXECUTADA SOBRE UMA SUPERFÍCIE LIMPA E PLANA.
- A LIMPEZA DO MÓVEL DEVE SER EFETUADA SOMENTE COM PANO MACIO E MODERAMENTE UMEDECIDO COM ÁGUA PURA OU SOLUÇÃO COM SABÃO NEUTRO.
- NÃO UTILIZE PRODUTOS QUÍMICOS OU ABRASIVOS, TAIS COMO: CERA, ÁLCOOL, DETERGENTES, TINNER.

- AO SOLICITAR ASSISTÊNCIA TÉCNICA, INFORME O CÓDIGO DO PRODUTO, A COR E O NÚMERO DA PEÇA CORRETAMENTE.

FERRAMENTAS NECESSÁRIAS P/ MONTAGEM. (NÃO SÃO FORNECIDAS)

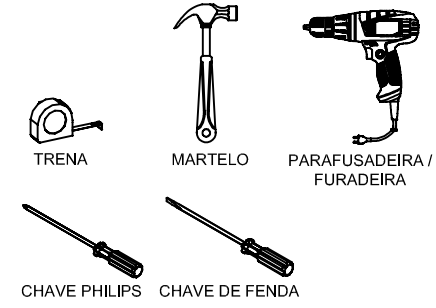

DATA: 04/02/21 - REVISÃO: 00 - ULTIMA ALTERAÇÃO: 00/00/00 - PAG: 01/05.

Avenida Maracanã - 4.184 - Parque Industrial - Arapongas - Pr - Br - Fone: 55 (43) 3275 - 0500 - Fax: 55 - (43) - 3275 - 0550 - www.kitsparana.com.br - assistencia@kitsparana.com.br / assistencia1@kitsparana.com.br

967 - PANELEIRO DUPLO P/ MICROONDAS
3PT 2GAV KIT'S PARANÁ VIV CONCEPT

VIV CONCEPT

ACESSÓRIOS EM TAMANHO REAL - 1X1

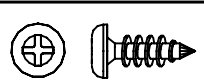

A 60
907532 - PARAF. 4,0X12
CABEÇA PANELA



B 34
911268 - PARAF. 3,5X12
CHATO CABEÇA 6,8

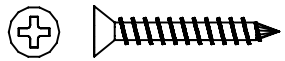

C 14
909192- PARAF. 3,5X25
CABEÇA CHATA

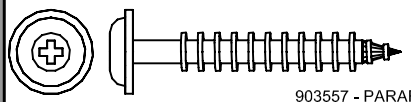

D 04
903557 - PARAF. 5,0X35 FLANGEADO

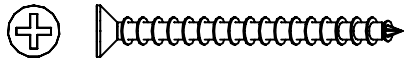

E 26
903542- PARAF. 3,5X40
CABEÇA CHATA

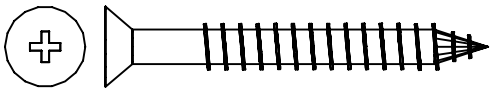

F 02
903563 - PARAF. 6,0X50

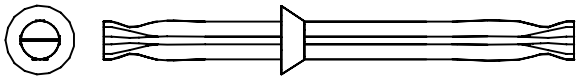

G 04
905291 - PARAF. MINIFIX DUPLO 60MM

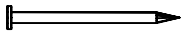

H 65
904801 - PREGO 09X09

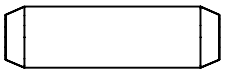

I 36
902913 - CAVILHA
MADEIRA 8X30



J 04
900205 - CAVILHA ESTRIADA
8X30MM PLÁSTICA

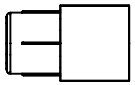

K 04
904980 - SUPORTE DE
PRATELEIRA 8MM
PLÁSTICO

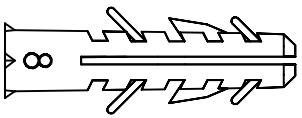

L 02
900053 - BUCHA 08

ACESSÓRIOS

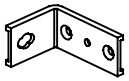

M 02
903341 - FIXADOR "L"
CANTONEIRA METÁLICA
52X35X22MM



S 03
910646 - PUXADOR
292X25X15MM PLÁSTICO



Y 08
904981 - TAMBOR
MINIFIX 12MM

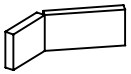

N 02
901635 - FIXADOR "L"
CAPA PLÁSTICA 55X38X25MM

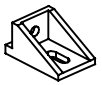

T 06
910637 - CANTONEIRA
ANGULAR 25X15X12MM
PLÁSTICO

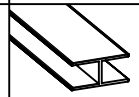

Z 01
911004 - PERFIL I 695MM
SAVANA



O 06
910610 - DOBRADIÇA BAIXA
COM AMORTECEDOR



U 01
900243 - COLA 10G.

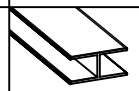

AA 01
911005 - PERFIL I 600MM
SAVANA



P 04
902900 - CANTONEIRA
METÁLICA 22X22X12MM



V 01
900970 - PASSA FIO
ADESIVO 55MM NOGUEIRA

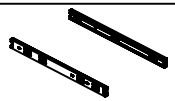

AB 02
910897 - CORREDIÇA
TELESCÓPICA 400MM (PAR)



Q 09
900456 - FIXADOR P/
FUNDO METÁLICO
12X12MM



W 06
905775 - TAPA FURO
ADESIVO 15MM

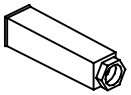

AC 04
908640 - PÉ PLÁSTICO
170X45X45MM MARROM



R 02
910648 - PUXADOR
215X25X15MM PLÁSTICO



X 16
910914 - TAPA FURO
ADESIVO 13MM
NOGUEIRA

* PARA UNIÃO DOS MÓDULOS, FAZER USO DO PARAFUSO 3,5X25 (C).

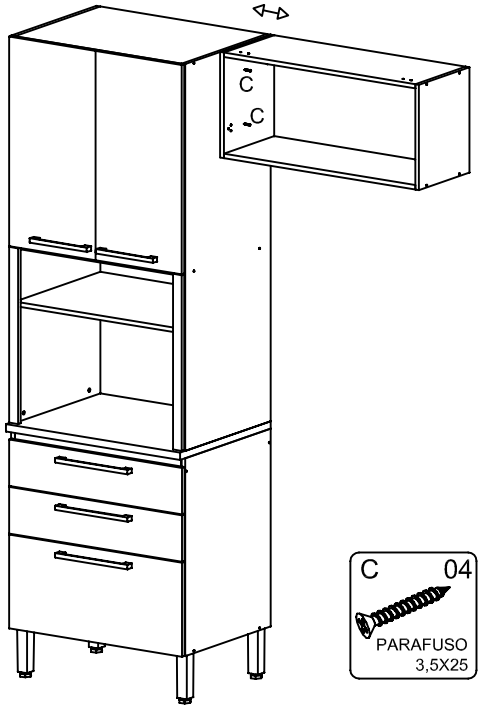

C 04
PARAFUSO
3,5X25

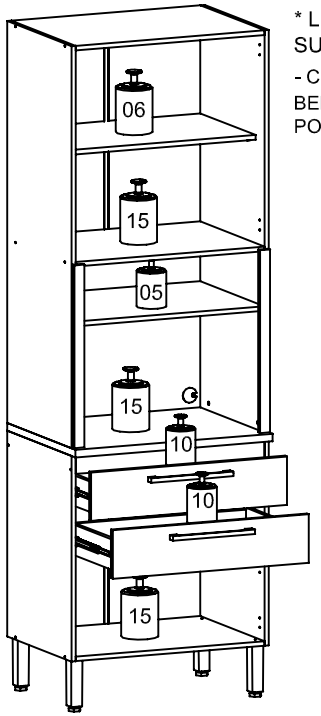

* LIMITE DE PESO MÁXIMO SUPORTADO (KG).

- CONSIDERAR UM PESO BEM DISTRIBUÍDO POR TODO O PRODUTO.

DATA: 04/02/21 - REVISÃO: 00 - ULTIMA ALTERAÇÃO: 00/00/00 - PAG: 02/05.

Avenida Maracanã - 4.184 - Parque Industrial - Arapongas - Pr - Br - Fone: 55 (43) 3275 - 0500 - Fax: 55 - (43) - 3275 - 0550 - www.kitsparana.com.br - assistencia@kitsparana.com.br / assistencia1@kitsparana.com.br

967 - PANELEIRO DUPLO P/ MICROONDAS
3PT 2GAV KIT'S PARANÁ VIV CONCEPT

VIV CONCEPT

ESTRUTURA

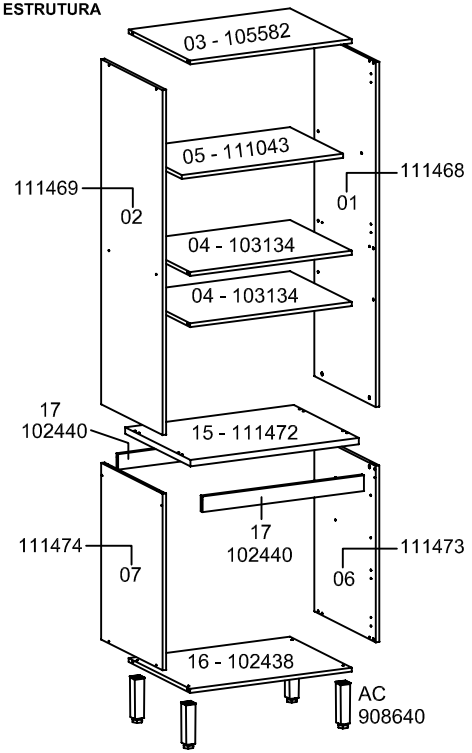

FRENTE

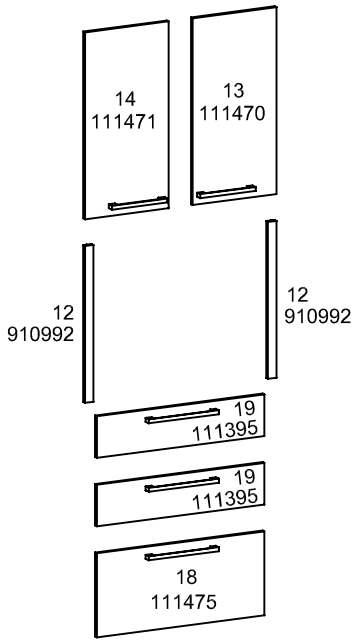

TRASEIRO

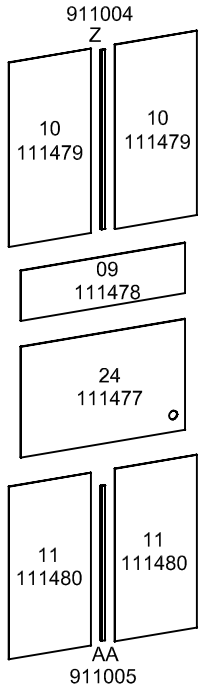

GAVETA

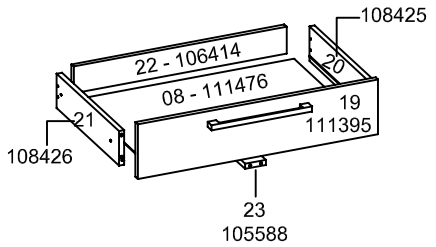

① PREPARAÇÃO DAS PEÇAS DA ESTRUTURA.

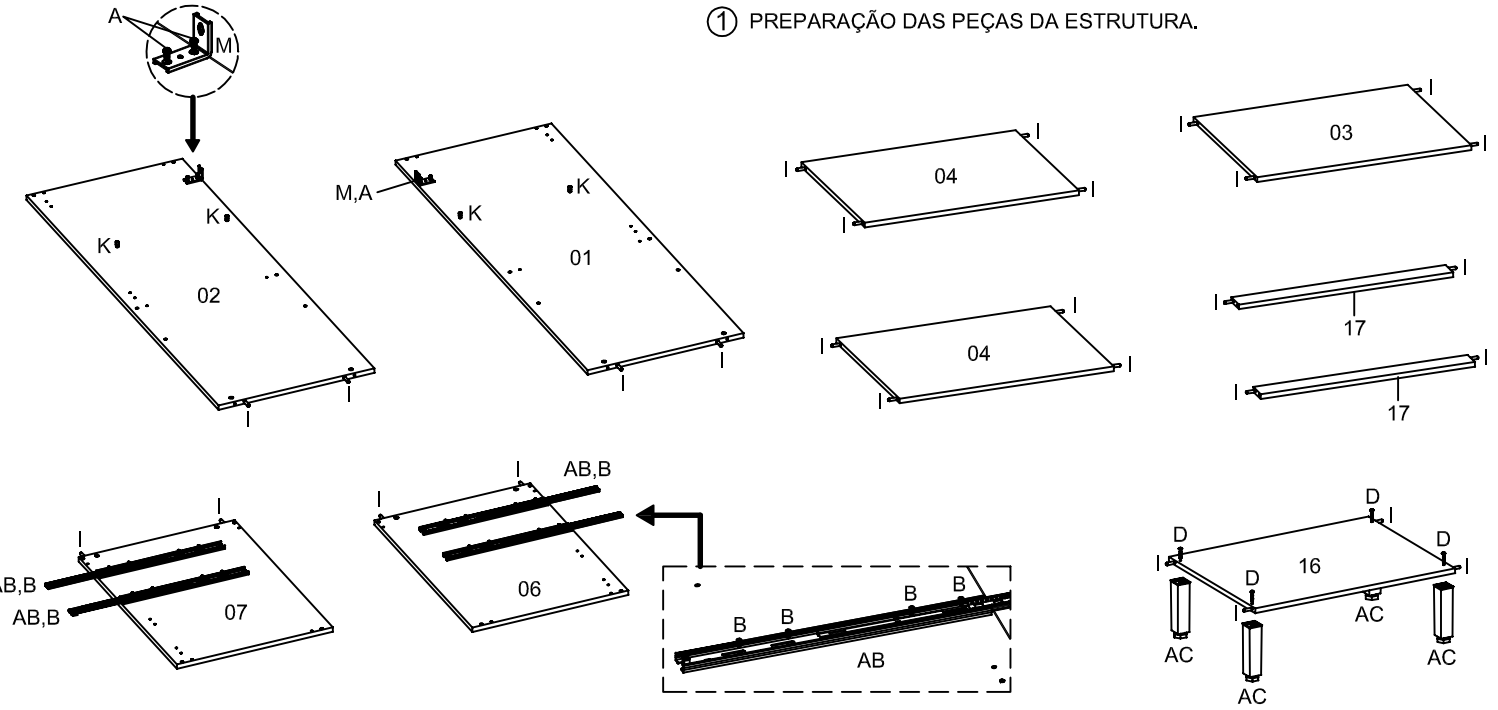

A 04	PARAFUSO 4,0X12	K 04	SUPORTE DE PRATELEIRA
B 16	PARAFUSO 3,5X12	M 02	FIXADOR L CANT. METAL.
D 04	PARAFUSO 5,0X35 FLANG.	AB 02	CORREDIÇA TELESCÓPICA
I 28	CAVILHA 8X30	AC 04	PÉ PLÁSTICO

DATA: 04/02/21 - REVISÃO: 00 - ULTIMA ALTERAÇÃO: 00/00/00 - PAG: 03/05.

Avenida Maracanã - 4.184 - Parque Industrial - Arapongas - Pr - Br - Fone: 55 (43) 3275 - 0500 - Fax: 55 - (43) - 3275 - 0550 - www.kitsparana.com.br - assistencia@kitsparana.com.br / assistencia1@kitsparana.com.br

967 - PANELEIRO DUPLO P/ MICROONDAS
3PT 2GAV KIT'S PARANÁ VIV CONCEPT

VIV CONCEPT

② MONTAGEM DA ESTRUTURA INFERIOR.

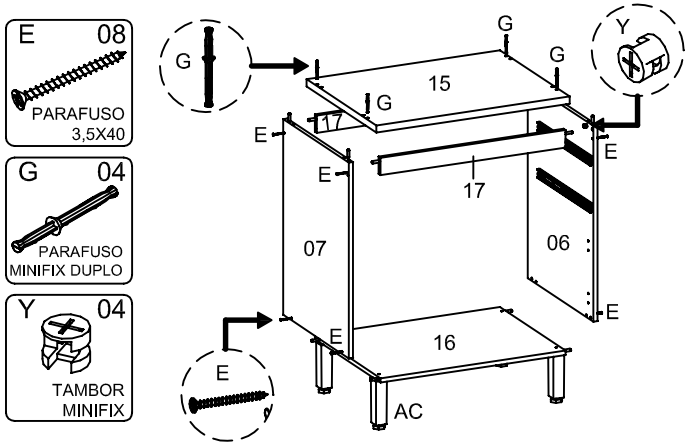

③ MONTAGEM DA ESTRUTURA SUPERIOR.

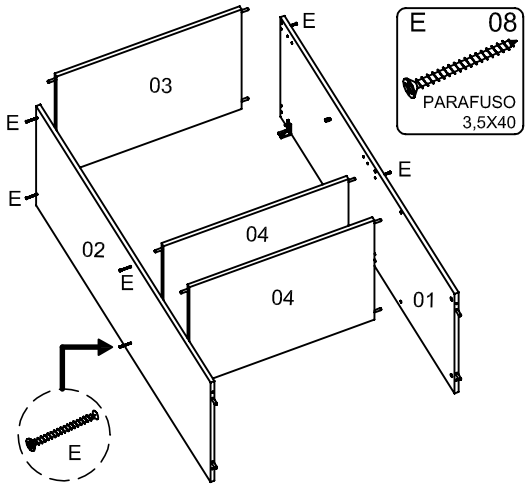

④ FIXAÇÃO DA ESTRUTURA SUPERIOR C/ A INFERIOR.

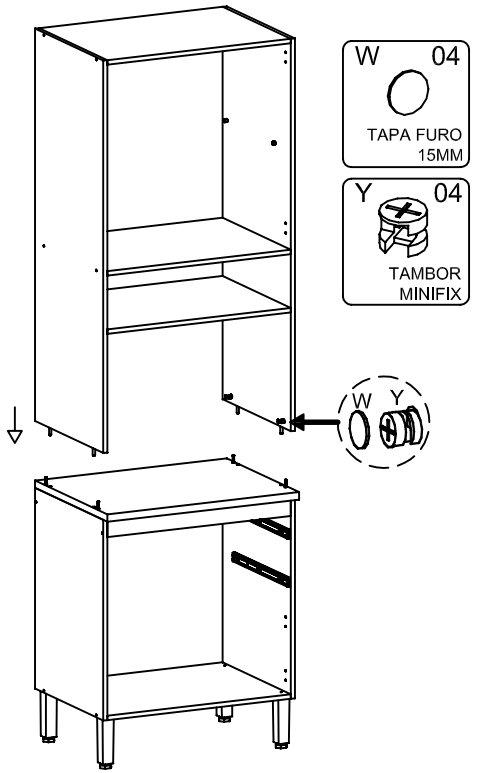

⑤ FIXAÇÃO DOS TRASEIROS.

- TIRAR ESQUADRO: MEDIR EM CRUZ PELOS CANTOS DO PRODUTO.

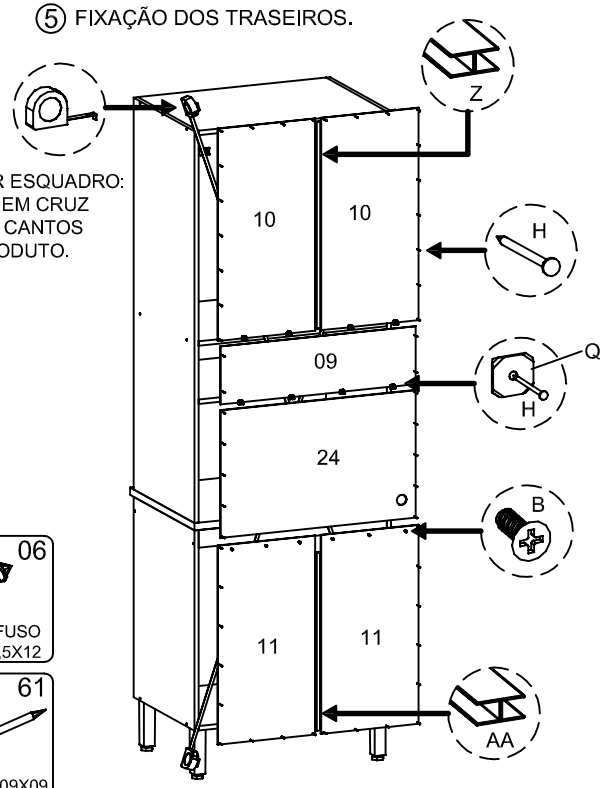

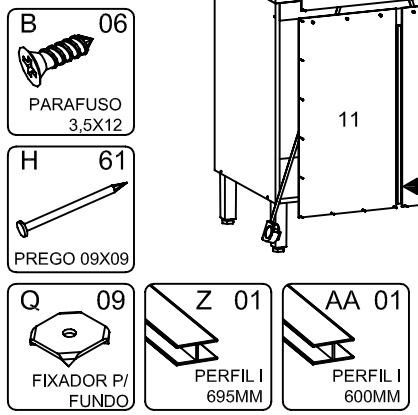

⑥ PREPARAÇÃO DAS PEÇAS DAS GAVETAS.

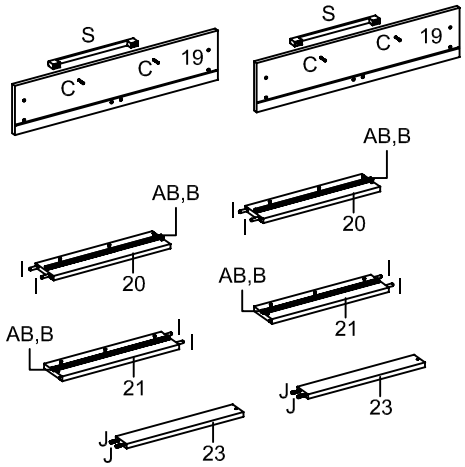

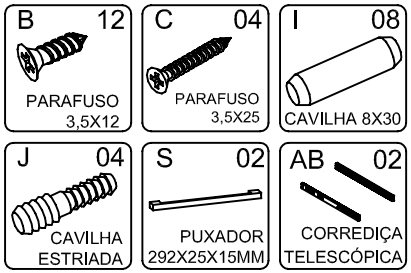

⑦ MONTAGEM DAS GAVETAS.

**** EFETUAR A MONTAGEM 2 VEZES POIS SÃO 2 GAVETAS NO PRODUTO.***

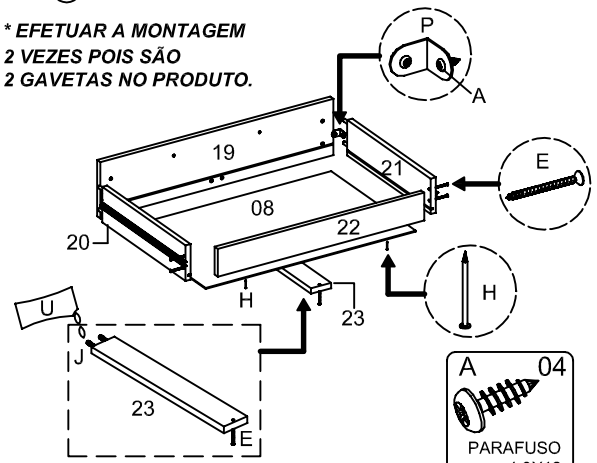

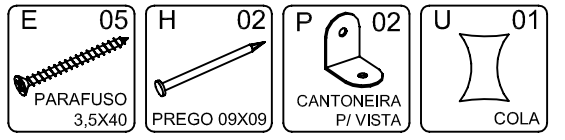

DATA: 04/02/21 - REVISÃO: 00 - ULTIMA ALTERAÇÃO: 00/00/00 - PAG: 04/05.

Avenida Maracanã - 4.184 - Parque Industrial - Arapongas - Pr - Br - Fone: 55 (43) 3275 - 0500 - Fax: 55 - (43) - 3275 - 0550 - www.kitsparana.com.br - assistencia@kitsparana.com.br / assistencia1@kitsparana.com.br

967 - PANELEIRO DUPLO P/ MICROONDAS
3PT 2GAV KIT'S PARANÁ VIV CONCEPT

VIV CONCEPT

⑧ PREPARAÇÃO DAS PORTAS.

- INFORMAÇÃO AO MONTADOR:
USAR PARAFUSADEIRA NO TORQUE BAIXO!

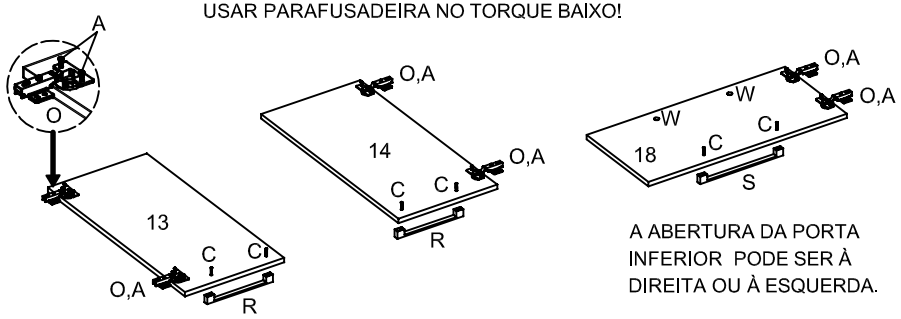

A ABERTURA DA PORTA INFERIOR PODE SER À DIREITA OU À ESQUERDA.

A 12	C 06	O 06	R 02	S 01	W 02
PARAFUSO 4,0X12	PARAFUSO 3,5X25	DOB. BAIXA C/ AMORTECEDOR	PUXADOR 215X25X15MM	PUXADOR 292X25X15MM	TAPA FURO 15MM

⑨ COLOCAÇÃO DAS PORTAS, GAVETAS E PRATELEIRA I.

A 24	F 02	L 02	N 02	V 01
PARAFUSO 4,0X12	PARAFUSO 6,0X50	BUCHA 08	FIXADOR L CAPA PLÁSTICA	PASSA FIO

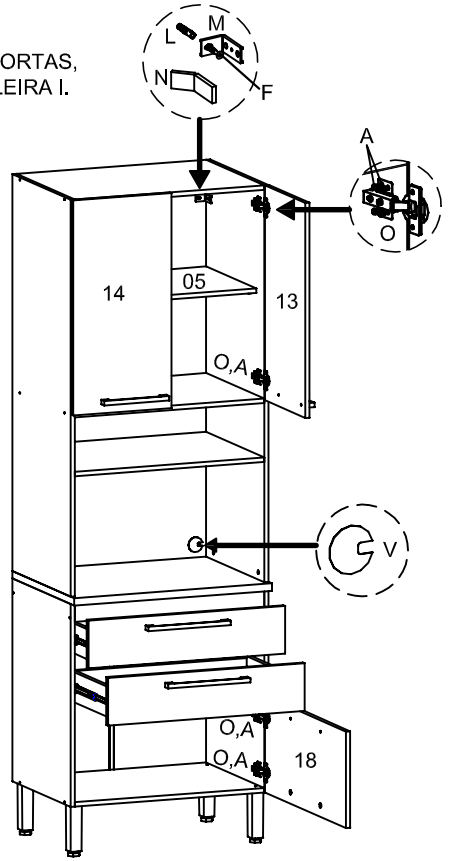

⑩ FIXAÇÃO DA VISTA FRONTAL.

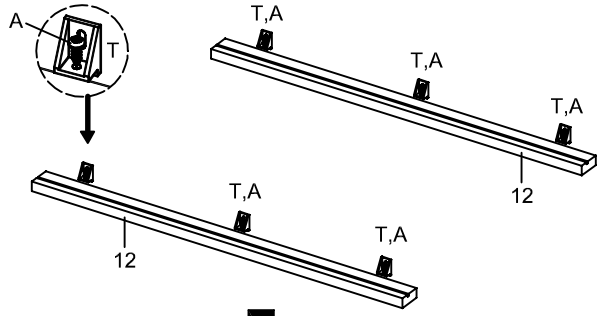

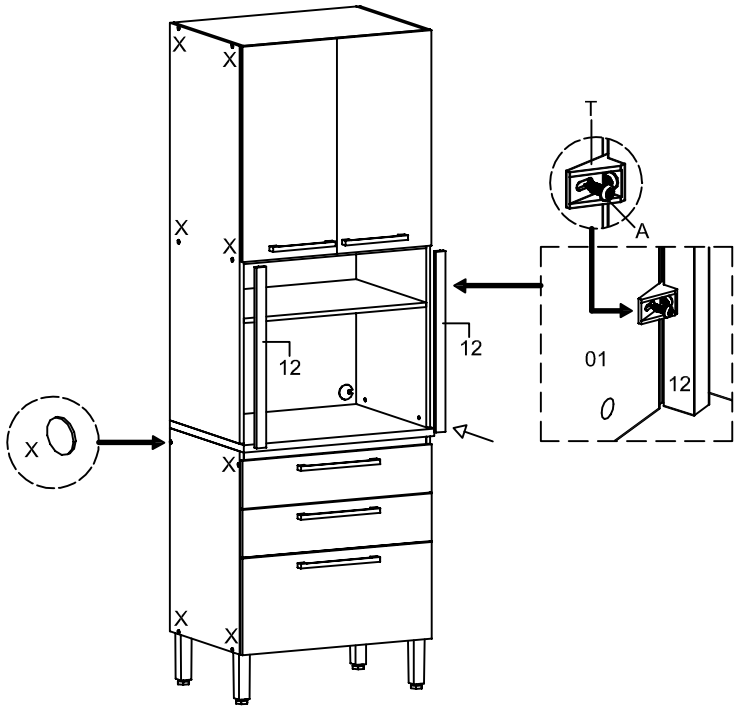

A 12	T 06	X 16
PARAFUSO 4,0X12	CANTONEIRA ANGULAR	TAPA FURO 13MM

DATA: 04/02/21 - REVISÃO: 00 - ULTIMA ALTERAÇÃO: 00/00/00 - PAG: 05/05.

Avenida Maracanã - 4.184 - Parque Industrial - Arapongas - Pr - Br - Fone: 55 (43) 3275 - 0500 - Fax: 55 - (43) - 3275 - 0550 - www.kitsparana.com.br - assistencia@kitsparana.com.br / assistencia1@kitsparana.com.br

Certificado de Garantia

Parabéns!

Você adquiriu um produto de excelente qualidade da marca Kit's Paraná.

A Kit's Paraná Ind e Com de Móveis, com a finalidade de melhor atender seus clientes e assegurá-lo da garantia e qualidade de seus produtos, especifica os cuidados necessários para a durabilidade e conservação de seu produto. Segue abaixo, dicas para não perder a garantia de seu produto:

1 – A montagem do produto deve ser feita por profissionais capacitados e antes de começar a montagem ler atentamente ao ***esquema de montagem*** que acompanha o produto;

2 – No ato da montagem recomendamos que o consumidor acompanhe todo o processo de montagem e após o término da mesma, inspecione cuidadosamente o produto para certificar-se da existência de possíveis falhas ou defeitos;

3 – Não deixe o produto exposto à luz do sol continuamente, pois poderá haver alteração do padrão original da cor;

4 – Para a limpeza do produto, utilize apenas um pano macio e seco;

5 – Não utilize produtos gordurosos (ex: Óleo de peroba) ou que contenham silicone em sua composição para a limpeza.

6 – Não utilize na limpeza elementos abrasivos que possam riscar a pintura do móvel, tais como: buchas, palhas de aço ou panos ásperos;

7 – Tomar o devido cuidado caso haja necessidade de deslocar o produto do local original da montagem, pois isso pode ocasionar desalinhamento das portas, tirar o produto do alinhamento de esquadro e danificá-lo. Neste caso o ideal é chamar um profissional habilitado para fazer esta mudança.

Prazo de garantia

a) A garantia terá validade de 90 (noventa) dias contra defeitos aparentes e de fácil constatação ou vícios de fabricação, conforme legislação, contados a partir da data de instalação;
b) A garantia terá validade de 90 (noventa) dias para defeitos de fabricação, ressalvadas as condições normais e cuidados necessários de uso, conservação e limpeza acima citados, contados a partir da emissão da nota fiscal;

Da extensão de garantia

A garantia aqui conferida compreende o reparo ou substituição de peças com defeito de fabricação, desde que constatados e certificados por lojista que mantenham relações comerciais com a Kit's Paraná Ind e Com de Móveis Ltda.

Não terá garantia a peça que for danificada por erro de montagem ou por excesso de peso por componente;

Não serão de responsabilidade da Kit's Paraná Ind e Com de Móveis Ltda, problemas decorrentes de armazenagem, bem como exposição do produto a cupins e outras pragas

A Kit's Paraná Ind e Com de Móveis Ltda dispõe de um site www.kitsparana.com.br – um canal de comunicação aberto para esclarecer dúvidas e colher sugestões dos consumidores de nossos produtos.

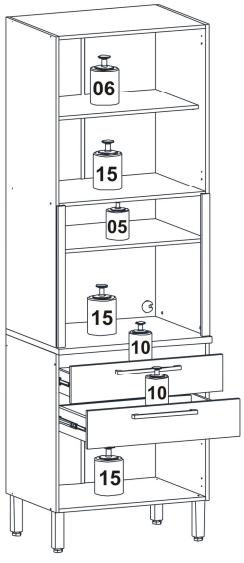

Limites de Peso

Produto exclusivo para uso doméstico, cujos limites de peso máximo suportado estão descritos abaixo.
(Pesos em kg)

Aproveite seu produto!

Kit´s Paraná®