WAHL HOME PRODUCTS

© 2015 Wahl Clipper Corporation
Part no 93267-002

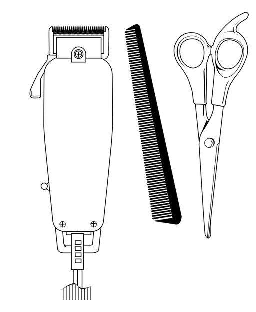

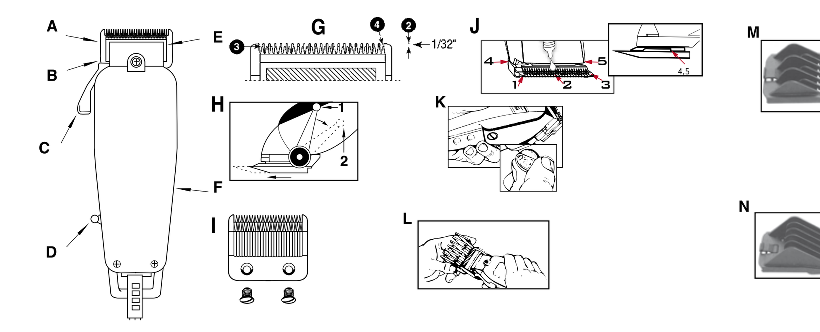

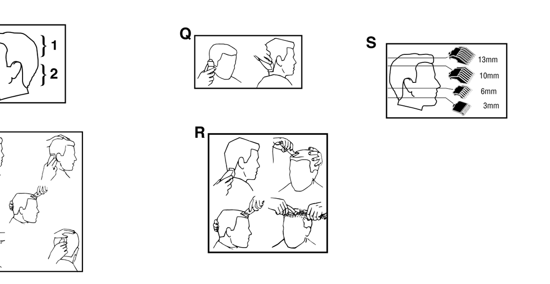

WAHL CLIPPER CORPORATION
World Headquarters
P.O. Box 578. Sterling, IL 61081

Wahl International
Consumer Group B.V.
Engelenburgstraat 36
7391 AM Twello, The Netherlands

Wahl (UK) Ltd.
Herne Bay Trade Park
Sea Street Herne Bay, Kent
CT6 8JZ England

Wahl Clipper (PTY) Ltd.
Suite L9 & L10
Hingham Field Office Park
79 Boeing Road East
Bedfordview,
Gauteng 2007 South Africa

Wahl Australia Pty Ltd
PO Box 456
Acacia Ridge QLD 4110
Australia

Wahl India Grooming Products Pvt Ltd.
B-1002, 10TH Floor, B-Wing, Lotus
Corporate Park, Off Jay Coach Flyover,
Western Express Highway,
Goregaon-East, Mumbai-400 063

"Wahl GmbH
Roggenbachweg 9
78089 Unterkirnach, Germany

"Wahl Clipper (PTY) Ltd.
Suite L9 & L10
Hingham Field Office Park
79 Boeing Road East
Bedfordview,

en Operating instructions

I IMPORTANT SAFEGUARDS
When using an electrical appliance, basic precautions should always be followed, including the points listed below. Read all instructions and safeguards before using.
DANGER
To reduce the risk of injury or death by electric shock:
1. Do not reach for an appliance that has fallen into water. Unplug immediately from the outlet.
2. Do not use while bathing or in a shower.
3. Do not place or store appliance where it can fall or be pulled into a tub or sink. Do not place in or drop into water or other liquid.
4.Always unplug this appliance from the electrical outlet immediately after using.
5. Always unplug this appliance before cleaning.

WARNING
To reduce the risk of burns, fire, electric shock or injury to persons:
• This appliance can be used by children aged from 14 years and above and persons with reduced physical, sensory or mental capabilities or lack of experience and knowledge if they have been given supervision or instruction concerning use of the appliance in a safe way and understand the hazards involved. Children shall not play with the appliance. Cleaning and user maintenance shall not be made by children without supervision.
• Warning: Keep the Product Dry. It is essential to PREVENT electrical equipment from coming into contact with water or other liquids.
• Use this appliance only for its intended use as described in this manual. Do not use attachments not recommended by the manufacturer.
• If the power cord is damaged, it must be replaced by the manufacturer or authorized agent or similarly qualified person in order to avoid risks.
• Keep the cord away from heated surfaces.
• Do not use outdoors or operate where aerosol (spray) products are being used or where oxygen is being administered.
• Do not use this appliance with a damaged or broken comb nor with teeth missing from the blades, as injury may occur.

SAVE THESE INSTRUCTIONS
This clipper has been designed for household use.

A- Bottom blade — *D- Switch*
B- Blade slide (on Multi-cut (MC) clipper only) — *E-Top blade*
C- Taper lever (on Multi-cut (MC) clipper only) — *F- Power screw*

CLIPPER MAINTENANCE
Your Wahl clipper blades were oiled and aligned before leaving our factory; however, it is possible for blades to get bumped out of alignment. Blades must be realigned if they have been removed for cleaning or replacement. To determine if realignment is necessary, compare your clipper blades with diagram G.
1 If your clipper has a taper lever, position the taper lever in the close cut position. (H)
2 End of top blade teeth should be approximately 1/32" (.64 mm) back from bottom blade. This is important so that the clipper does not cut too close or allow the moving cutter to touch the skin.
3 Extreme left-hand tooth of top blade must be covering or to the left of the first small tooth of bottom blade.
4 Extreme right-hand tooth of top blade must be touching the big tooth on the bottom blade.
If blade alignment is incorrect, add a few drops of Wahl Clipper Oil to the blades, turn clipper "On" for a few moments, turn "Off" and unplug. Loosen screws slightly and adjust (steps 2-4 listed above). Tighten screws after blades are aligned. Other than blades this clipper has no user serviceable parts. (diagram I)

OIL *(J)*
The blades of your new clipper should be oiled every few haircuts. Simply place a few drops of Wahl Clipper Oil on the teeth of the blades. Use only the Wahl Clipper Oil included in the pack. Due to the high speed of your Wahl clipper, the correct type of oil must be used. Do not use hair oil, grease or any oil mixed with kerosene or any solvent, as the solvent will evaporate and leave the thick oil, slowing down the blades. Wahl Clipper Oil is a very thin, natural oil which will not evaporate and will not slow down the blades.

POWER SCREW *(Not found on all models of Wahl Clippers)*
If your clipper has a power screw, it has been adjusted for peak efficiency before leaving the factory. However, if voltage in your home is low, you may need to readjust it.
To adjust power, use the plastic brush, a screwdriver or a thin coin to turn power screw in a clockwise direction until the arm strikes the coil, making a noise. Then, slowly turn power screw out (counterclockwise), just until noise stops. This is the maximum power setting. (K)

CORD
The cord should not be used to pull the clipper. Since freedom of movement needs to be maintained, care should be used to-keep the cord untwisted and unobstructed. When stored, the cord should be coiled and the unit placed in original box or-storage pouch (if provided).
If your clipper has a polarized plug*: To reduce the risk of electric shock, this appliance has a polarized plug (one blade is wider than the other). This plug fits in a polarized outlet only one way. In the event the plug does not fit fully in the outlet, reverse the plug. In the event it still does not fit, contact a qualified electrician to install the proper outlet. Do not change the plug in any way.*

TAPER LEVER *(Not found on all models of Wahl Clippers)*
If your clipper has an adjustable taper lever, it is conveniently located near your thumb (if you're right-handed), so it can easily be adjusted while the clipper is in your hand.
The taper lever adds versatility to your clipper by allowing you to gradually change the closeness of your cut without a guide comb. When the lever is in the uppermost position, the blades will give you the closest cut and leave the hair very short. (diagram H1) Pushing the lever downward gradually increases the cutting length. In its lowest position, the taper lever will leave the hair approximately the same length as the 1/8" guide comb. (diagram H2)
The taper lever will also extend the use of your blades since a different cutting edge is used in each setting. In addition, if extremely heavy haircutting has jammed the blades, it will help you remove hair that has become wedged between the two blades without removing the blades. While the clipper is running, rapidly move the lever from "close cut" to "longer cut" a couple of times. Doing this each time you've finished using your clipper will help keep the blades clear of cut hair. If your clipper stops cutting and this does not help, your cutting blades may be dull. Either replace them or return them to Wahl for sharpening.

WAHL'S GUIDE TO FOOLPROOF HOME HAIRCUTTING
Before you cut your hair
1 Your clipper should be clean, oiled and in perfect working condition.
2 If your kit includes a plastic cape, place it around the neck, tying the strings and overlapping the cape portion to prevent hair from falling down inside the collar. If no cape is provided, a towel will do nicely.
3 Position the person whose hair is to be cut on a stool or chair so that the top of his head is about even with your eyes.
4 After combing the hair to remove all tangles, hold the clipper in a relaxed, comfortable grip, with the nameplate under the palm near your index finger. This grip will help you maintain comfortable, accurate cutting control.
NOTE: *To attach guide combs, hold comb with the teeth up. Snap guide comb attachment firmly to the bottom of the clipper blade. (L)*
Depending on the kit you purchased your kit may include one of the following:
Adjustable Guide Combs *- allowing multiple cutting lengths in the convenience of a single comb.*
Individual Black Guide Combs *- providing predetermined lengths indicated on each guide comb.*
Individual Color Guide Combs *- providing predetermined lengths indicated on each guide comb. Combs are also color coded for quick cutting length reference.*

Using adjustable guide combs:
The small adjustable guide comb has five settings from 1/8" to 5/8" (3mm to 16mm) in 1/8" (3mm) increments. (M)
The large adjustable guide comb has five settings from 3/4" to 1-1/4" (19mm to 32mm) in 1/8" (3mm) increments. (N)
Using your thumb, you can change the length of the cut by simply sliding the adjustable lever to the next position. Both adjustable guide combs have positive click stops and indicators that show position number and cutting length in millimeters for quick and easy setting identification.
The large adjustable guide comb can be used from the ear to the crown of the head. (O1)
The small adjustable guide comb can be used from the nape of the neck to the ear area. (O2)

Using individual (black or colored) guide combs:
Some kits do not include all Wahl guide combs. However, any of these combs (or additional accessories not listed here) may be available from your dealer or can be ordered directly from Wahl.
INDIVIDUAL GUIDE COMB LISTING:

• 3mm - Black/Red	• 6mm - Black/Purple
• 10mm - Black/Dark Blue	• 13mm - Black/Orange/Pink
• 16mm - Black/Yellow	• 19mm - Black/Lavender
• 22mm - Black/Green	• 25mm - Black/Light Blue
• 31mm - Black/White	• 38mm - Black only
• Right Ear Taper - Black only	• Left Ear Taper - Black only

CUTTING HAIR
FOR MEDIUM TO LONG CUTS: *(P)*
The first time you cut the hair, cut only a small amount until you become accustomed to how long each guide comb leaves the hair. Always start by placing the largest guide comb on the clipper, then use shorter combs (or settings - if using adjustable guide combs) if a shorter length is desired.
Remember, between professional haircuts, the hair grows evenly all over the head and a light trimming at the lower neck and sides may be all that is needed to bring back that neat, well-groomed look.
For uniform cutting, allow the clipper to cut its way through the hair. Do not force it through at a faster rate.
1 *Start by combing the hair so it falls into its natural direction.*
2 *Place the largest guide comb onto your clipper and start by trimming the sides from the bottom upwards. Hold the clipper lightly against the hair, with teeth of the guide comb pointing up but flat against the head. Slowly lift the clipper up and outward through the hair, cutting only a small amount at a time.*
Repeat around sides and back of head.
If you desire shorter hair, either change to a shorter guide comb (or setting - if using adjustable guide combs) or apply more pressure and less lift away from head with the present attachment.
This entire procedure requires practice, and it is always better to leave too much hair the first few haircuts.
For the top of the head, you will give a fairly short cut if you use the 1" guide comb (If your kit includes the 1-1/4" or 1-1/2" guide comb, you may use this for a slightly longer cut.) With the teeth flat against the head, slowly start trimming from the front to the back. Again, it is better to leave the hair longer the first few haircuts.

FOR LONGER HAIR ON TOP:
By not using a guide comb, a longer cut can be achieved. Use either a barber comb or a regular comb and lift the hair on top of the head, cutting over the comb, or grasp the hair between the fingers and cut to desired length. Continue this procedure from the front to the back of the head, gradually cutting the hair shorter by reducing the space between the comb or fingers and the head. Comb frequently to remove trimmed hair and check for uneven strands.

TAPERING AROUND EARS:
USING LEFT AND RIGHT EAR GUIDE COMBS
The Left and Right Ear Guide Combs have a built in taper ranging from 1/8" to 1/2". By following the outline of the ear with the appropriate comb you achieve a gradual taper and blending without having to use multiple combs.
TO TAPER THE AREA BORDERING THE LEFT EAR:
Attach the Left Ear Taper Comb to your clipper and stand facing the left ear. While holding the clipper at a slight angle against the head, position the guide comb just back of the left ear at the hairline. Then move the clipper in a small half circle pattern around the left ear toward the front of the head. Depending on the length of hair you are working with you may need to take several small strokes as you proceed around the ear. When doing so, slowly move the clipper upward and outward being mindful of the ear. This will allow you to guide hair into the comb towards the clipper blades.
Note*: You may also achieve a tapering of sideburns by including the sideburn area as you begin to move the clipper around the ear.*
TO TAPER THE AREA BORDERING THE RIGHT EAR:
Attach the Right Ear Guide Comb to your clipper. Stand facing the right ear and repeat the process described above for the left ear.
Finish by outlining the area around the ear as described in the following section.

OUTLINING: *(Q)*
No attachments are needed. (On a multi-cut clipper, push the taper lever up to the "close-cut" position.) Comb hair into desired style. Starting between the ear and the sideburns, as shown at left, hold clipper with corner edge of blade against the hairline. Slowly follow the desired outline of the hair over, around and behind the ears. For defining sideburns and the back of the neck, hold the clipper upside down, against the skin at the desired length and move down.
Comb hair and check that sides are even. Check for uneven spots throughout the haircut.

CREW CUTS AND SHORT CUTS *(R)*
Starting with the longest guide comb, cut from the back of the neck to the crown. Hold the guide comb flat against the head and slowly move the clipper through the hair, as shown.
Use the same procedure from the lower side to the upper side of the head, as shown. Then cut the hair against the direction in which it grows, from the front to the crown, and even up the cut with the sides.
To give a "flattop" look, the hair on top of the head must be cut over the top of a flat comb, rather than using the guide comb.
Use closer-cutting guide combs to "taper" the hair down to the neckline, as desired. Comb hair and check for uneven spots. Outline sideburns and neckline as previously described.
If a short, tapered cut on the sides and back is desired, follow diagram S.
The five basic areas illustrated on the Wahl haircutting guide are your "road map" to easy, do-it-yourself haircutting. For tips on the latest trends and fashions in haircutting, visit us at www.wahl.com.

If you reside within the EU and your unit is marked with the following symbol *do not discard in trash. This product is to be returned to the appropriate municipal waste collection facility for recycling and recovery.*

de Gebrauchsanweisung

WICHTIGE SICHERHEITSHINWEISE
Beim Gebrauch eines Elektrogerätes sollten immer grundlegende Vorsichtsmaßnahmen beachtet werden, insbesondere die im Folgenden aufgeführten. Lesen Sie vor Gebrauch alle Anweisungen und Sicherheitshinweise sorgfältig durch.
GEFAHR
So vermeiden Sie das Risiko einer Verletzung oder des Todes durch einen elektrischen Schlag:
1. Greifen Sie nicht nach einem ins Wasser gefallenen Gerät. Ziehen Sie sofort den Stecker aus der Steckdose.
2. Verwenden Sie das Gerät nicht in der Badewanne oder unter der Dusche.
3. Platzieren oder bewahren Sie das Gerät nicht an einem Ort auf, von dem es in einen Waschbecken oder eine Wanne fallen oder gezogen werden könnte. Tauchen Sie das Gerät nicht in Wasser oder andere Flüssigkeiten und lassen Sie es nicht dort hinein fallen.
4. Ziehen Sie, außer wenn Sie das Gerät aufladen, nach jedem Gebrauch den Stecker des Gerätes aus der Steckdose.
5. Ziehen Sie vor dem Reinigen des Gerätes immer den Stecker aus der Steckdose.

WARNUNG
Zur Reduzierung des Risikos von Verbrennungen, Bränden, Stromschlägen und Verletzungen:
• Dieses Gerät kann von Jugendlichen ab 14 Jahren und Personen mit eingeschränkten physischen, sensorischen oder geistigen Fähigkeiten oder Personen mit mangelnder Erfahrung und Wissen verwendet werden, solange dies unter Beaufsichtigung erfolgt oder sie die notwendige Anleitung zum sicheren Umgang mit diesem Gerät erhalten haben und über die damit verbundenen Gefahren aufgeklärt wurden. Das Gerät darf von Kindern nicht als Spielzeug verwendet werden. Reinigung und Wartung dürfen von Kindern nur unter angemessener Aufsicht durchgeführt werden.
• Warnung: Halten Sie das Gerät trocken. Es ist äußerst wichtig zu VERHINDERN, dass Elektrogeräte in Kontakt mit Wasser oder anderen Flüssigkeiten kommen.

• Verwenden Sie dieses Gerät ausschließlich zum vorgesehenen und in dieser Gebrauchsanweisung beschriebenen Zweck. Verwenden Sie ausschließlich vom Hersteller empfohlenes Zubehör.
• Verwenden Sie dieses Gerät nie, wenn sein Netzkabel oder -stecker beschädigt ist, das Gerät nicht ordnungsgemäß funktioniert, fallen gelassen oder beschädigt worden ist oder ins Wasser gefallen ist. Senden Sie das Gerät zum Testen und zur Reparatur an die Wahl Clipper Corporation.
• Schließen Sie ausschließlich das Kabel des Ladegerätes in die entsprechende Buchse des Gerätes an.
• Gebrauchen Sie dieses Gerät nicht im Freien und nicht in Räumen, in denen Aerosol-Sprays oder Sauerstoff verwendet werden.
• Schließen Sie das Kabel immer zuerst am Gerät, anschließend an der Steckdose an. Um das Gerät vom Stromnetz zu trennen, schalten Sie es zuerst aus OFF und ziehen Sie dann den Stecker aus der Steckdose.

HEBEN SIE DIESE ANLEITUNG SORGFÄLTIG AUF
Diese Haarschneidemaschine ist für den privaten Gebrauch bestimmt.
A- Untere Klinge — *D- Schalter*
B- Klingengleitvorrichtung (nur bei Multi-cut-Haarschneidemaschinen (MC)) — *E- Obere Klinge*
C- Schnittlängenregler (nur bei Multi-cut-Haarschneidemaschinen (MC)) — *F- Schraube für Leistungswahl*

WARTUNG DER HAARSCHNEIDEMASCHINE
Die Klingen der Haarschneidemaschine von Wahl sind werksseitig geölt und ausgerichtet worden. Dennoch kann es vorkommen, dass die Ausrichtung der Klingen nicht mehr stimmt und eine Neuausrichtung erforderlich wird. Klingen müssen neu ausgerichtet werden, wenn sie für Reinigungs- oder Austauschzwecke entnommen worden sind. Um festzustellen, ob eine Neuausrichtung erforderlich ist, vergleichen Sie die Klingen Ihrer Haarschneidemaschine mit dieser Zeichnung. (G)
1 Wenn die Haarschneidemaschine mit einem Schnittlängenregler ausgerüstet ist, stellen Sie den Schnittlängenregler auf die Stufe mit der kürzesten Schnittlänge ein. (H)
2 Das Ende der Zähne der oberen Klinge sollte etwa 0,64 mm (1/32 in.) hinter der unteren Klinge zurückstehen. Dies ist wichtig, damit die Haarschneidemaschine nicht zu kurz schneidet und damit der Schneidesatz bei der Bewegung nicht die Haut berührt.
3 Der äußerste linke Zahn der oberen Klinge muss den ersten kleinen Zahn der unteren Klinge abdecken oder sich links neben diesem befinden.
4 Der äußerste rechte Zahn der oberen Klinge muss den großen Zahn der unteren Klinge berühren.
Wenn die Klingen falsch ausgerichtet sind, geben Sie einige Tropfen Wahl Clipper Oil auf die Klingen, stellen Sie die Haarschneidemaschine kurz auf „On" (Ein), dann auf „Off" (Aus), und ziehen Sie den Netzstecker des Geräts aus der Steckdose. Lösen Sie die Schrauben leicht, und nehmen Sie die Einstellung (anhand der oben beschriebenen Schritte 2-4) vor. Ziehen Sie die Schrauben wieder an, nachdem Sie die Klingen ausgerichtet haben. Mit Ausnahme der Klingen verfügt diese Haarschneidemaschine über keine vom Benutzer zu wartenden Teile. (I)
ÖL *(J)*
Die Klingen Ihrer neuen Haarschneidemaschine sollten jeweils nach einigen Haarschnitten geölt werden. Geben Sie einfach einige Tropfen Wahl Clipper Oil auf die Zähne der Klingen. Verwenden Sie nur das in der Verpackung enthaltene Wahl Clipper Oil. Wegen der hohen Geschwindigkeit, mit der die Wahl-Haarschneidemaschine arbeitet, müssen Sie den richtigen Öltyp verwenden. Verwenden Sie kein Haaröl, Fett oder Öl, das mit Kerosin oder Lösungsmittel vermischt ist, da sich das Lösungsmittel verflüchtigt und zähflüssiges Öl zurücklässt, was zur Folge hat, dass die Bewegung der Klingen verlangsamt wird. Wahl Clipper Oil ist ein sehr dünnflüssiges, naturbelassenes Öl, das sich nicht verflüchtigt und das die Geschwindigkeit der Klingen nicht herabsetzt.
SCHRAUBE FÜR LEISTUNGSWAHL *(nicht bei allen Modellen der Haarschneidemaschinen von Wahl)*
Wenn die Haarschneidemaschine über eine Schraube für die Leistungswahl verfügt, ist diese werksseitig auf höchste Leistungsfähigkeit eingestellt worden. Wenn aber die Spannungsversorgung in Ihrem Haus niedrig ist, müssen Sie möglicherweise eine Anpassung vornehmen.
Um die Leistung anzupassen, benutzen Sie die Bürste aus Kunststoff, einen Schraubendreher oder eine dünne Münze, um die Schraube für die Leistungswahl so lange im Uhrzeigersinn zu drehen, bis sie an den Anschlag gerät und ein Geräusch ertönt. Drehen Sie anschließend die Schraube für die Leistungswahl langsam (im entgegengesetzten Uhrzeigersinn) heraus, bis das Geräusch verstummt. Sie haben nun die maximale Leistung eingestellt. (K)
KABEL
Benutzen Sie das Kabel nicht, um an der Haarschneidemaschine zu ziehen. Da die Bewegungsfreiheit gewährleistet sein muss, achten Sie darauf, dass das Kabel nicht verdreht oder blockiert wird. Wickeln Sie das Kabel vor dem Lagern auf, und heben Sie das Gerät in seiner Originalverpackung oder (falls vorhanden) in dem Beutel für die Lagerung auf.
Wenn die Haarschneidemaschine mit einem gepolten Stecker ausgerüstet ist: *Um das Stromschlagrisiko zu mindern, ist dieses Gerät mit einem gepolten Stecker ausgerüstet (ein Kontakt ist breiter als der andere). Dieser Stecker passt nur in einer Position in eine gepolte Steckdose. Wenn der Stecker nicht ganz in die Steckdose passt, drehen Sie ihn um. Wenn der Stecker immer noch nicht passt, lassen Sie von einem Elektriker die richtige Steckdose installieren. Nehmen Sie auf keinen Fall Veränderungen an dem Stecker vor.*
SCHNITTLÄNGENREGLER *(nicht bei allen Modellen der Haarschneidemaschinen von Wahl)*
Wenn die Haarschneidemaschine mit einem verstellbaren Schnittlängenregler ausgerüstet ist, der ganz praktisch neben Ihrem rechten Daumen angeordnet ist (sofern Sie Rechtshänder sind), können Sie die gewünschte Schnittlänge ganz einfach einstellen, während Sie die Haarschneidemaschine in der Hand halten.
Dieser Schnittlängenregler verleiht der Haarschneidemaschine zusätzliche Flexibilität, da er das Einstellen der Schnittlänge ohne einen Führungskamm ermöglicht. Wenn sich der Regler in der obersten Position befindet, können Sie den kürzesten Haarschnitt erzielen. Wenn Sie den Regler nach unten schieben, wird die Schnittlänge stufenweise erhöht. Wenn sich der Schnittlängenregler in der untersten Position befindet, beträgt die Haarlänge etwa 3 mm (1/8 in.) und entspricht damit ungefähr der Länge des Führungskamms.
Der Schnittlängenregler erhöht auch die Flexibilität des Schneidesatzes, da in jeder Einstellung eine andere Schnittkante benutzt wird. Außerdem ist der Schnittlängenregler nützlich, wenn die Klingen in Folge extremer Beanspruchung verklemmt sind und Haare entfernt werden sollen, die sich zwischen den beiden Klingen verfangen haben, ohne dass die Klingen dazu ausgebaut werden müssen. Während die Haarschneidemaschine läuft, bewegen Sie den Regler mehrmals rasch von der Stellung für „kurzen Schnitt" in die Stellung für „längeren Schnitt". Wenn Sie diesen Vorgang nach jedem Gebrauch der Haarschneidemaschine wiederholen, trägt dies dazu bei, dass sich keine Haarreste zwischen den Klingen ablagern. Wenn die Haarschneidemaschine nicht mehr schneidet und sich das Problem mit dieser Maßnahme nicht beheben lässt, sind möglicherweise die Klingen stumpf geworden. Tauschen Sie die Klingen aus, oder senden Sie diese zum Schärfen an Wahl zurück.

WAHL-RATGEBER FÜR KINDERLEICHTES HAARSCHNEIDEN
VOR DEM SCHNEIDEN DER HAARE
1 Die Haarschneidemaschine sollte sauber, geölt und in einwandfreiem Betriebszustand sein.
2 Wenn Ihr Haarschneide-Set einen Frisierumhang enthält, binden Sie diesen um den Hals, ziehen Sie die Kordeln fest, und schlagen Sie den Umhang so ein, dass keine Haare in den Kragen fallen können. Wenn kein Umhang vorhanden ist, erfüllt ein Handtuch diesen Zweck.
3 Lassen Sie die Person, die frisiert werden soll, so auf einem Stuhl Platz nehmen, dass sich die Kopfoberseite der Person etwa in Höhe Ihrer Augen befindet.
4 Nach dem Ausbürsten der Haare und dem Lösen aller Knoten halten Sie die Haarschneidemaschine entspannt und bequem in der Hand, wobei sich das Typenschild unter der Handfläche in der Nähe Ihres Zeigefingers befinden sollte. Wenn Sie die Haarschneidemaschine so halten, können Sie den Schneidevorgang bequem und präzise kontrollieren.
HINWEIS*: Zum Aufstecken von Führungskämmen halten Sie den Kamm mit der Zahnseite nach oben. Schieben Sie den Führungskammaufsatz fest auf die Klinge der Haarschneidemaschine auf, bis er einrastet. (L)*
Der Haarschneide-Set kann je nach Modell die folgenden Kämme enthalten:
Verstellbare Führungskämme *– ermöglichen verschiedene Schnittlängen mit einem einzigen Kamm.*
Individuelle schwarze Führungskämme *– mit vorgegebenen Längen, die auf jedem Führungskamm angegeben sind.*
Individuelle farbige Führungskämme *– mit vorgegebenen Längen, die auf jedem Führungskamm angegeben sind Kämme sind auch farbcodiert, sodass eine rasche Identifizierung Ihrer Schnittlänge möglich ist.*
VERWENDEN VERSTELLBARER FÜHRUNGSKÄMME:
Der kleine verstellbare Führungskamm kann im Bereich von 3 mm bis 16 mm (1/8 in. bis 5/8 in.) in Stufen von jeweils 3 mm eingestellt werden. (M)
Der große verstellbare Führungskamm kann im Bereich von 19 mm bis 32 mm (3/4 in. bis 1-1/4 in.) in Stufen von jeweils 3 mm eingestellt werden. (N)
Mit Hilfe Ihres Daumens können Sie die Schnittlänge verändern, indem Sie einfach den verstellbaren Regler in die nächste Stellung schieben. Beide verstellbare Führungskämme sind mit Klickstopps und Stufenanzeige sowie mit einer Anzeige der Schnittlänge in Millimetern ausgestattet, sodass sich die jeweilige Einstellung rasch und einfach ablesen lässt.
Der große verstellbare Führungskamm kann für den Bereich vom Ohr bis zur Kopfoberseite verwendet werden. (O1)
Der kleine verstellbare Führungskamm kann für den Bereich vom Nacken bis zu den Ohren verwendet werden. (O2)
VERWENDEN INDIVIDUELLER (SCHWARZER ODER FARBIGER) FÜHRUNGSKÄMME:
Einige Sets enthalten nicht sämtliche Wahl-Führungskämme. Alle Kämme (oder weiteres Zubehör, das hier nicht aufgelistet ist) können über den Händler bezogen oder direkt bei Wahl bestellt werden.
LISTE DER INDIVIDUELLEN FÜHRUNGSKÄMME:

• 3 mm - schwarz/rot	• 6 mm - schwarz/violett
• 10 mm - schwarz/dunkelblau	• 13 mm - schwarz/orange/rosa
• 16 mm - schwarz/gelb	• 19 mm - schwarz/lavendelfarben
• 22 mm - schwarz/grün	• 25 mm - schwarz/hellblau
• 31 mm - schwarz/weiß	• 38 mm - nur schwarz
• Haarschnitt im Bereich des rechten Ohrs - nur schwarz	• Haarschnitt im Bereich des linken Ohrs - nur schwarz

SCHNEIDEN DER HAARE
FÜR MITTELLANGES BIS LANGES HAAR: *(P)*
Schneiden Sie beim ersten Mal nur wenige Haare ab, um erst einmal ein Gefühl dafür zu entwickeln, wie kurz der Schnitt bei Verwendung der verschiedenen Führungskämme ausfällt. Stecken Sie immer zuerst den größten Führungskamm auf die Haarschneidemaschine auf, und benutzen Sie danach kürzere Kämme (oder Einstellungen, falls Sie verstellbare Führungskämme benutzen), wenn ein kürzerer Haarschnitt gewünscht wird.
Denken Sie daran, dass Haare nach einem professionellen Haarschnitt gleichmäßig wachsen und dass schon ein wenig Nachschneiden im Nacken und an den Seiten reicht, um wieder eine hübsche und gepflegte Frisur zu erzielen.
Um einen gleichmäßigen Schnitt zu erhalten, lassen Sie die Haarschneidemaschine locker durch das Haar gleiten. Forcieren Sie den Schnitt nicht durch ein beschleunigtes Vorgehen.
1 Kämmen Sie das Haar zunächst, damit es in seine natürliche Richtung fällt.
2 Stecken Sie den größten Führungskamm auf die Haarschneidemaschine auf, und schneiden Sie zunächst die Seiten von unten nach oben. Führen Sie die Haarschneidemaschine sanft in das Haar, wobei die Zähne des Führungskamms nach oben, aber flach gegen den Kopf gerichtet sind. Heben Sie die Haarschneidemaschine langsam an, und führen Sie diese nach außen durch das Haar. Schneiden Sie dabei jeweils nur kleine Haarmengen ab.
Wiederholen Sie den Vorgang an den Seiten und am Hinterkopf.
Wenn ein kürzerer Haarschnitt gewünscht wird, wählen Sie entweder einen kürzeren Führungskamm (oder eine kürzere Einstellung, wenn Sie verstellbare Führungskämme verwenden), oder setzen Sie die Maschine mit etwas mehr Druck an, und führen Sie die Maschine mit dem verwendeten Aufsatz nicht so weit vom Kopf weg.
Dies alles erfordert Erfahrung. Es empfiehlt sich daher, die Haare bei den ersten Haarschnitten lieber etwas länger zu lassen.
An der Oberseite des Kopfes erzielen Sie einen recht kurzen Schnitt, wenn Sie den 1 in.-Führungskamm verwenden. (Wenn Ihr Haarschneide-Set Führungskämme der Größen 1-1/4 in.- oder 1-1/2 in. enthält, können Sie diese für einen etwas längeren Schnitt benutzen.) Halten Sie die Zähne der Klingen flach gegen den Kopf, und frisieren Sie langsam von vorn nach hinten. Wie bereits erwähnt, empfiehlt sich auch hier, die Haare bei den ersten Haarschnitten lieber etwas länger zu lassen.
FÜR MITTELLANGES HAAR AN DER KOPFOBERSEITE:
Wenn kein Führungskamm verwendet wird, lässt sich ein längerer Schnitt erzielen. Verwenden Sie einen Friseurkamm oder einen gewöhnlichen Kamm, um das Haar an der Kopfoberseite anzuheben. Schneiden Sie das Haar über dem Kamm ab, oder nehmen Sie das Haar zwischen Ihre Finger, um es auf die gewünschte Länge zu stutzen. Setzen Sie diesen Vorgang von der Stirnseite bis zum Hinterkopf fort, und schneiden Sie das Haar stufenweise kürzer, indem Sie den Abstand zwischen dem Kamm oder den Fingern und dem Kopf verringern. Kämmen Sie das Haar häufig aus, um abgeschnittene Haare zu entfernen und ungleichmäßige Strähnen zu entdecken.
SCHNEIDEN DER HAARE IM OHRBEREICH:
VERWENDEN DER FÜHRUNGSKÄMME FÜR DEN LINKEN UND RECHTEN OHRBEREICH:
Die Führungskämme für den linken und rechten Ohrbereich (Left/Right Ear Guide Combs) haben einen Einstellungsbereich von 3 bis 13 mm (1/8 in. bis _ in.). Wenn Sie den Ohrbereich mit dem richtigen Kamm bearbeiten, erzielen Sie einen abgestuften Schnitt und einen perfekten Übergang, ohne dabei verschiedene Kämme benutzen zu müssen.
SCHNEIDEN DER HAARE AM RAND DES LINKEN OHRS:
Stecken Sie den Kamm für den Haarschnitt im Bereich des linken Ohrs (Left Ear Taper Comb) auf die Haarschneidemaschine auf, und stellen Sie sich so hin, dass Sie auf das linke Ohr schauen. Halten Sie die Haarschneidemaschine leicht angewinkelt an den Kopf, und setzen Sie den Führungskamm direkt hinter dem linken Ohr am Haaransatz an. Bewegen Sie die Haarschneidemaschine in einem kleinen Halbkreis um das linke Ohr herum in Richtung der Vorderseite des Kopfes. Je nach Länge der Haare, die Sie schneiden, müssen Sie unter Umständen mehrere kleine Ansätze vornehmen, wenn Sie in der Umgebung des Ohrs schneiden. Bewegen Sie dabei die Haarschneidemaschine nach oben und nach außen, und achten Sie auf das Ohr. So führen Sie das Haar in den Kamm und weiter in Richtung des Schneidesatzes.
Hinweis*: Sie können auch die Koteletten schneiden, indem Sie diesen Bereich einbeziehen, wenn Sie die Haarschneidemaschine um das Ohr herum bewegen.*
SCHNEIDEN DER HAARE AM RAND DES RECHTEN OHRS:
Stecken Sie den Führungskamm für den Haarschnitt im Bereich des rechten Ohrs (Right Ear Guide Comb) auf die Haarschneidemaschine auf. Stellen Sie sich so hin, dass Sie auf das rechte Ohr schauen, und wiederholen Sie den für das linke Ohr beschriebenen Vorgang.
Schließen Sie die Frisur ab, indem Sie den Bereich um das Ohr herum wie im folgenden Absatz beschrieben konturieren.
KONTURIEREN: *(R)*
Hierzu sind keine Aufsätze erforderlich. (Schieben Sie bei Verwendung einer Multi-cut-Haarschneidemaschine den Schnittlängenregler in die Stellung für „kurzen Schnitt".) Bringen Sie das Haar durch Kämmen in die gewünschte Form. Beginnen Sie, wie links gezeigt, zwischen dem Ohr und den Koteletten. Halten Sie die Haarschneidemaschine mit der Eckkante an den Haaransatz. Führen Sie die Maschine langsam entlang der gewünschten Kontur des Haars im Bereich der Ohren. Zum Konturieren der Koteletten und des Haaransatzes im Nacken, halten Sie die Haarschneidemaschine mit der Oberseite nach unten in der gewünschten Länge auf die Haut, und bewegen Sie die Maschine nach unten.
Kämmen Sie das Haar, und prüfen Sie, ob die Seiten gleichmäßig sind. Untersuchen Sie die gesamte Frisur auf ungleichmäßige Stellen.
IGELSCHNITTE UND KURZSCHNITTE *(R)*
Beginnen Sie mit dem längsten Führungskamm, und schneiden Sie die Haare vom Nacken ausgehend in Richtung der Oberseite des Kopfes. Halten Sie den Führungskamm flach gegen den Kopf, und führen Sie die Haarschneidemaschine, wie gezeigt, langsam durch das Haar.
Wenden Sie das gleiche Verfahren, wie gezeigt, von der Unterseite bis zur Oberseite des Kopfes an. Schneiden Sie das Haar gegen den Strich, und arbeiten Sie sich dabei von der Vorderseite bis zur Kopfoberseite und dann weiter entlang der Seiten vor.
Um eine „Flat-Top-Frisur" zu erzielen, müssen die Haare auf der Kopfoberseite über einem flachen Kamm und nicht mit Hilfe eines Führungskamms abgeschnitten werden.
Benutzen Sie Führungskämme für kürzere Schnitte, um das Haar bis zur Nackenlinie hinab stufig zu schneiden. Kämmen Sie das Haar, und prüfen Sie, ob ungleichmäßige Stellen vorhanden sind. Konturieren Sie Koteletten und Nackenlinie wie zuvor beschrieben.
Wenn ein kürzerer, abgestufter Schnitt an den Seiten und am Hinterkopf gewünscht wird, beachten Sie das Diagramm auf der linken Seite. (S)
Die fünf grundlegenden Bereiche, die in der Haarschnittanleitung von Wahl gezeigt werden, sollen Ihnen als Beispiel für einen einfachen Do-It-Yourself-Haarschnitt dienen. Informationen über neueste Trends und Haarmoden finden Sie unter www.wahl.com.

Regelung für EU-Staaten: mit dem folgenden Symbol *gekennzeichnete Geräte dürfen nicht mit dem Hausmüll entsorgt werden.*
Dieses Produkt muss als Sondermüll entsorgt und einer Wiederverwertung zugeführt werden.

fr Mode d'emploi

PRECAUTIONS IMPORTANTES
Lorsque vous utilisez un appareil électrique, les précautions de base doivent toujours être suivies, y compris les recommandations énumérées ci-dessous. Lisez toutes les instructions et précautions avant toute utilisation.
DANGER
Pour réduire le risque de blessure ou de mort par électrocution :
1. Ne tentez pas de reprendre un appareil tombé dans l'eau. Débranchez-le immédiatement de la prise de courant.
2. N'utilisez pas l'appareil dans votre bain ou sous la douche.
3. Ne placez pas et ne rangez pas l'appareil à un endroit d'où il puisse tomber ou être accidentellement poussé dans une baignoire ou un lavabo. Ne le placez pas et ne le laissez pas tomber dans l'eau ou dans tout autre liquide.
4. Sauf lors de son rechargement, débranchez toujours l'appareil de la prise électrique immédiatement après l'utilisation.
5. Débranchez toujours l'appareil avant de le nettoyer.

AVERTISSEMENT
Pour réduire le risque de brûlures, d'incendie, d'électrocution ou de blessures :

• Cet appareil peut être utilisé par des enfants âgés de 14 ans et plus et par des personnes de capacités physiques, sensorielles ou mentales réduites, ou qui manquent d'expérience et de connaissances, à condition que ces personnes bénéficient d'une surveillance ou d'instructions concernant l'utilisation sécurisée de l'appareil, et qu'elles comprennent les risques que cette utilisation implique. Les enfants ne doivent pas jouer avec l'appareil. Le nettoyage et l'entretien ne doivent pas être effectués par des enfants sans surveillance.
• Avertissement : gardez le produit au sec. Il est indispensable d'EMPÊCHER l'équipement électrique d'entrer en contact avec de l'eau ou d'autres liquides.

• Utilisez cet appareil uniquement pour l'usage auquel il est destiné, comme décrit dans ce manuel. N'utilisez pas d'accessoire non recommandé par le fabricant.
• N'utilisez jamais cet appareil si le cordon ou la prise d'alimentation sont endommagés, ou s'il ne fonctionne pas correctement, est tombé ou a été endommagé, ou s'il est tombé dans l'eau. Retournez l'appareil à Wahl Clipper Corporation pour examen et réparation.
• N'insérez dans la prise de recharge que la fiche du transformateur.
• N'utilisez pas l'appareil à l'extérieur, ni là où des aérosols (vaporisateurs) sont utilisés, ni là où de l'oxygène est administré.
• Branchez toujours le côté de l'appareil en premier, et le côté de la prise électrique ensuite. Pour débrancher l'unité, éteignez-la (« OFF »), puis retirez la fiche de la prise.

CONSERVER CES INSTRUCTIONS
La tondeuse a été conçue pour un usage à domicile.
A- Lame inférieure — *D- Commande*
B- Glissière de lame (sur la tondeuse Multi-cut (MC) uniquement) — *E-Lame supérieure*
C- Levier de réglage (sur la tondeuse Multi-cut (MC) uniquement) — *F- Vis électrique*

ENTRETIEN DE LA TONDEUSE
Les lames de la tondeuse Wahl ont été huilées et alignées au départ de l'usine ; cependant, elles peuvent sortit de leur alignement. Si elles ont été retirées, les lames doivent être réalignées pour nettoyage ou remplacement. Pour déterminer si un réalignement est nécessaire, comparer les lames de la tondeuse avec celles figurant sur l'illustration. (G)
1 Si la tondeuse est équipée d'un levier de réglage, le placer en position de coupe rap prochée. (H)
2 L'extrémité des dents de la lame supérieure doit être à environ 0,64 mm (1/32 de pouce) de la lame inférieure. Ceci est importan pour éviter que la tondeuse ne coupe trop près et que la lame mobile ne touche la peau.
3 La dent à l'extrême gauche de la lame supérieure doit couvrir ou être à la gauche de la première petitedent de la lame inférieure.
4 La dent à l'extrême droite de la lame supérieure doit toucher la grande dent de la lame inférieure.
Si l'alignement de la lame est incorrect, ajouter quelques gouttes d'huile pour tondeuse à cheveux Wahl sur les lames, mettre la tondeuse en marche pendant quelques instants puis éteindre et débrancher. Desserrer légèrement les vis et régler (étapes 2-4 indiquées ci-dessus). Serrer les vis après que les lames ont été alignées. À l'exception des lames, cette tondeuse ne comporte aucune pièce réparable par l'utilisateur.

HUILE *(J)*
Les lames de la tondeuse doivent être huilées périodiquement après quelques utilisations. Placer simplement quelques gouttes d'huile pour tondeuse à cheveux Wahl sur les dents des lames. N'utiliser que l'huile pour tondeuse à cheveux Wahl incluse dans l'emballage. En raison de la vitesse élevée de la tondeuse Wahl, utiliser le type correct d'huile. Ne pas utiliser d'huile pour cheveux, de graisse ou d'huile mélangée avec du kérosène ou autre solvant, car ce dernier s'évapore et laisse des résidus d'huile épaisse, qui ralentissent les lames. L'huile pour tondeuse à cheveux Wahl est une huile naturelle très fine qui ne s'évapore pas et ne ralentit pas les lames.

VIS ÉLECTRIQUE *(non disponible sur tous les modèles de tondeuses à cheveux Wahl)*
Les tondeuses équipées d'une vis électrique sont réglées au départ de l'usine pour fournir des performances optimales. Cependant, si la tension de votre habitation est faible, il peut être nécessaire de la régler.
Pour régler la puissance, utiliser la brosse en plastique, un tournevis ou une pièce de monnaie fine pour tourner la vis électrique dans le sens horaire jusqu'à ce que le bras heurte la bobine en faisant un bruit. Tourner ensuite lentement la vis vers l'extérieur (dans le sens antihoraire) jusqu'à ce que le bruit s'arrête. Ceci correspond au réglage de puissance maximum. (K)

CORDON
Le cordon ne doit pas être utilisé pour tirer la tondeuse. Pour conserver une liberté de mouvement, prendre soin de maintenir le cordon déroulé et non obstrué. Pour ranger le cordon, l'enrouler et placer l'unité dans sa boîte d'origine ou dans sa pochette de remisage (si fournie).
Si la tondeuse a une fiche polarisée : Pour réduire le risque de chocs électriques, cet appareil a une fiche polarisée (une lame est plus longue que l'autre). Cette fiche ne s'adapte dans une prise polarisée que d'une seule façon. Dans le cas où cette fiche ne s'adapte pas entièrement dans la prise, inverser la fiche. Si elle ne s'adapte toujours pas, faire appel à un électricien qualifié pour installer la prise adéquate. Ne modifier la fiche en aucune façon.

LEVIER DE RÉGLAGE *(non disponible sur tous les modèles de tondeuses à cheveux Wahl)*
Si la tondeuse est équipée d'un levier de réglage, celui-ci est placé de façon pratique près du pouce (pour les droitiers) pour permettre de la régler facilement dans la main.
Le levier de réglage ajoute une fonction de réglage à la tondeuse en modifiant la longueur de la coupe sans avoir à utiliser un peigne-guide. Lorsque le levier est réglé à sa position la plus haute, les lames effectuent une coupe plus rapprochée et une coupe de cheveux très courte. Pousser le levier vers le bas graduellement pour augmenter la longueur de la coupe. À sa position la plus basse, le levier coupe les cheveux à environ la même longueur qu'un peigne-guide d'1/8 de pouce.
Le levier de réglage permet également d'allonger la durée de vie des lames car chaque réglage utilise un bord de coupe différent. En outre, si les lames sont bloquées par la coupe épaisse il n'est pas nécessaire retirer les lames pour démêler les cheveux. Lorsque la tondeuse est en marche, faire passer le levier rapidement de « coupe rapprochée » à « coupe plus longue » deux ou trois fois. Cette opération permet également de nettoyer les lames une fois la coupe terminée. Si la tondeuse arrête de couper et si cette opération ne permet pas de régler le problème, ces que les lames sont émoussées. Les remplacer ou les renvoyer à Wahl pour affûtage.

GUIDE WAHL POUR UNE COUPE À DOMICILE RÉUSSIE
AVANT DE COUPER VOS CHEVEUX
1 La tondeuse doit être propre, huilée et en parfait état de fonctionnement.
2 Le kit comprend un collet en plastique : le placer autour du cou en attachant les ficelles et en doublant la portion du collet pour éviter que les cheveux ne tombent dans le col. Si un collet n'est pas fourni, utiliser une serviette.
3 Avant de couper les cheveux, placer la personne sur un tabouret ou une chaise de sorte que le haut de sa tête soit au même niveau que les yeux de la personne qui effectue la coupe.
4 Après avoir peigné les cheveux pour éliminer les nœuds, saisir la tondeuse de manière confortable et souple, avec la plaque signalétique sous la paume près de l'index. Ceci permet de tenir confortablement la tondeuse et avec précision.
REMARQUE : Pour fixer les peignes-guides, tenir le peigne avec les dents vers le haut. Enclencher fermement le peigne-guide sur le bas de la lame de la tondeuse. (L)
Selon le kit acheté, celui-ci peut inclure l'un des éléments suivants :
Peignes-guides réglables *– pour obtenir différentes longueurs de coupe avec un seul peigne.*
Peignes-guides noirs individuels *– pour des longueurs de coupe prédéterminées sur chaque peigne-guide.*
Peignes-guides individuels de couleur *– pour des longueurs de coupe prédéterminées sur chaque peigne-guide. Les différentes couleurs des peignes permettent également de reconnaître rapidement les différentes longueurs de coupe.*

UTILISATION DES PEIGNES-GUIDES RÉGLABLES :
Le petit peigne-guide réglable comporte 5 réglages de 3 à 16 mm (1/8 à 5/8 de pouce) en incréments de 3 mm (1/8 de pouce). (M)
Le grand peigne-guide réglable comporte 5 réglages de 19 mm à 32 mm (3/4 à 1-1/4 de pouce) en incréments de 3 mm (1/8 de pouce). (N)
Avec le pouce, changer la longueur de la coupe en faisant glisser simplement le levier réglable à la position suivante. Les deux peignes-guides réglables ont des butées positives et des indicateurs qui montrent le numéro de la position et la longueur de coupe en millimètres pour un réglage rapide et aisé.
Le grand peigne-guide réglable s'utilise de l'oreille au sommet de la tête. (O1)
Le petit peigne-guide réglable s'utilise de la nuque aux oreilles. (O2)

UTILISATION DES PEIGNES-GUIDES (NOIRS OU COLORÉS) INDIVIDUELS :
Certains kits ne contiennent pas tous les peignes-guides Wahl. Cependant, ces peignes (ou d'autres accessoires non mentionnés ici) sont disponibles auprès du revendeur ou peuvent être commandés directement auprès de Wahl.
LISTE DES PEIGNES-GUIDES INDIVIDUELS:

• 3 mm - Noir/Rouge	• 6 mm - Noir/Violet
• 10 mm - Bleu/Bleu foncé	• 13 mm - Noir/Orange/Rose
• 16 mm - Noir/Jaune	• 19 mm - Noir/Lavande
• 22 mm - Noir/Vert	• 25 mm - Noir/Bleu clair
• 31 mm - Noir/Blanc	• 38 mm - Noir seulement
• Réglage oreille droite - Noir seulement	• Réglage oreille gauche - Noir seulement

COUPE DES CHEVEUX
POUR LES COUPES MI-LONGUES À LONGUES : *(P)*
Pour la coupe initiale, ne couper qu'une petite quantité jusqu'à s'être familiarisé avec la longueur obtenue avec chaque peigne-guide. Toujours commencer par placer le peigne-guide le plus grand sur la tondeuse, puis utiliser les peignes-guides plus petits (ou les réglages – si des peignes-guides réglables sont utilisés) si une coupe plus courte est souhaitée.
Ne pas oublier, entre les coupes professionnelles, les cheveux poussent uniformément sur toute la tête et un dégagement sur la nuque et les côtés peut suffire à ramener une coupe nette et soignée.
Pour une coupe uniforme, laisser la tondeuse s'avancer dans la chevelure. Ne pas forcer à un rythme plus rapide.
1 Commencer par peigner les cheveux pour qu'ils tombent dans leur direction naturelle.
2 Placer le peigne-guide le plus grand sur la tondeuse et commencer par dégager les côtés de bas en haut. Tenir la tondeuse légèrement contre les cheveux, avec les dents du peigne-guide pointant vers le haut mais à plat contre la tête. Relever lentement la tondeuse vers le haut et vers l'extérieur en ne coupant qu'une petite quantité à la fois.
Répéter sur les côtés et derrière la tête.
Pour couper les cheveux plus court, passer à un peigne-guide plus court (ou au réglage plus court si des peignes-guides réglables sont utilisés) ou appliquer plus de pression et moins relever sans changer d'accessoire.
La technique nécessite de la pratique et il vaut mieux laisser plus de cheveux pour les premières coupes.
Pour le haut de la tête, couper assez court si le peigne-guide d'1 pouce est utilisé. (Si le kit comprend des peignes-guides d'1-1/4 ou 1-1/2 pouce, les utiliser pour une coupe légèrement plus longue.) Avec les dents à plat contre la tête, commencer par couper lentement d'avant en arrière. Ne pas oublier qu'il est préférable de laisser les cheveux plus longs pour les premières coupes.
POUR DES CHEVEUX PLUS LONGS SUR LE DESSUS :
Pour obtenir une coupe plus longue, L'utilisation d'un peigne-guide n'est pas nécessaire. Utiliser un peigne de coiffeur ou un peigne normal et relever les cheveux sur le haut de la tête, en coupant au-dessus du peigne, ou saisir les cheveux par les doigts et couper à la longueur désirée. Continuer cette technique d'avant en arrière, en coupant graduellement les cheveux en réduisant l'espace entre le peigne ou les doigts et la tête. Peigner fréquemment pour retirer les cheveux coupés et vérifier qu'il n'y a pas de mèches inégales.

DÉGRADÉ AUTOUR DES OREILLES :
UTILISATION DES PEIGNES-GUIDES D'OREILLES DROITE ET GAUCHE
Les peignes-guides d'oreilles droite et gauche ont un dispositif intégré d'échelons d'1/8 à 1/2 pouce. En suivant le contour de l'oreille avec le peigne approprié, un dégradé graduel peut être obtenu sans avoir à utiliser plusieurs peignes.
POUR DÉGRADER LA ZONE AUTOUR DE L'OREILLE GAUCHE :
Fixer le peigne de dégradé de l'oreille gauche sur la tondeuse et se tenir face à l'oreille gauche. En tenant la tondeuse en angle léger par rapport à la tête, placer le peigne-guide juste derrière l'oreille à la naissance des cheveux. Déplacer ensuite la tondeuse en petits demi-cercles autour de l'oreille gauche vers l'avant de la tête. Suivant la longueur des cheveux, il peut être nécessaire de passer plusieurs fois autour de l'oreille. Pour cela, déplacer lentement la tondeuse vers le haut et vers l'extérieur en veillant à ne pas toucher l'oreille. Ceci permet de guider les cheveux dans le peigne vers les lames de la tondeuse.
Remarque : Un dégradé des pattes peut également être obtenu en incluant la zone des pattes lorsque la tondeuse est déplacée autour de l'oreille.

POUR DÉGRADER LA ZONE AUTOUR DE L'OREILLE DROITE :
Fixer le peigne-guide de l'oreille droite sur la tondeuse. Se tenir face à l'oreille droite et répéter le processus décrit pour l'oreille gauche.
Terminer en délimitant la zone autour de l'oreille de la façon décrite à la section suivante.

DÉLIMITATION : *(Q)*
Aucun accessoire n'est nécessaire. (Pour les tondeuses multi-cut, pousser le levier de réglage vers le haut en position « coupe rapprochée ».) Peigner les cheveux pour obtenir le style désiré. En commençant entre l'oreille et les pattes, comme illustré à gauche, tenir la tondeuse avec le coin de la lame contre la ligne de contour de la chevelure. Suivre lentement le contour désiré des cheveux par-dessus, autour et derrière les oreilles. Pour définir les pattes et la nuque, tenir la tondeuse à l'envers, contre la peau, à la longueur désirée et la déplacer vers le bas. Peigner les cheveux et vérifier que les côtés sont égaux. Vérifier qu'il n'y pas d'inégalités dans la coupe.

COUPES COURTES ET EN BROSSE *(R)*
Commencer avec le peigne-guide le plus long, couper de la nuque au sommet de la tête. Tenir le peigne-guide plat contre la tête et déplacer lentement la tondeuse comme illustré.
Utiliser la même technique du bas au haut de la tête, comme illustré. Couper ensuite les cheveux dans le sens contraire à la pousse, de l'avant du sommet de la tête, et égaliser avec les côtés.
Pour un style à la brosse, couper les cheveux sur le haut de la tête doivent au-dessus d'un peigne plat au lieu d'utiliser le peigne-guide.
Utiliser des peignes-guides courts pour dégrader les cheveux jusqu'à la nuque, si désiré. Peigner les cheveux et vérifier qu'il n'y a pas d'inégalités. Délimiter les pattes et la nuque de la façon décrite précédemment.
Si une coupe courte dégradée est souhaitée sur les côtés et derrière, suivre le schéma à gauche. (S)
Les cinq zones de base illustrées sur le guide de coupe de cheveux de Wahl représentent la « feuille de route » à suivre pour une coupe facile à faire soi-même. Pour les astuces concernant les nouveaux styles et les nouvelles tendances, visitez le site www.wahl.com.

Réglementation pour les pays de l'UE: les appareils portant le symbole *ne doivent pas être jetés aux ordures ménagères.*
Ce produit doit être mis au rebut en tant que déchet spécial et être apporté dans une déchetterie.

it Istruzioni d'uso

AVVERTENZE IMPORTANTI
Quando si utilizza un apparecchio elettrico, osservare sempre le normali precauzioni, tra cui le seguenti: Leggere tutte le istruzioni e le avvertenze prima dell'uso.
PERICOLO
Per ridurre il rischio di morte o lesioni provocate da scosse elettriche:
1. Non toccare l'apparecchio se cade nell'acqua. Scollegarlo immediatamente dalla presa di corrente.
2. Non usarlo nella vasca o sotto la doccia.
3. Non posizionare o riporre l'apparecchio in un punto in cui può cadere o essere tirato in una vasca o in un lavandino. Non metterlo o farlo cadere in acqua o in altri liquidi.
4. Eccetto che durante la ricarica, scollegare sempre l'apparecchio dalla presa elettrica subito dopo l'uso.
5. Scollegare sempre l'apparecchio prima di pulirlo.

ATTENZIONE
Per ridurre il rischio di ustioni, incendio, scosse elettriche o lesioni alle persone:

• Questo apparecchio può essere utilizzato da bambini di almeno 14 anni e da persone con ridotte capacità fisiche, sensoriali o mentali o senza esperienza e conoscenze, soltanto sotto opportuna sorveglianza o dopo aver ricevuto opportune istruzioni riguardanti l'utilizzo dell'apparecchio in modo sicuro e avendo compreso quali rischi comporta tale utilizzo. I bambini non devono giocare con l'apparecchio. Le operazioni di pulizia e di manutenzione non devono essere svolte da bambini senza sorveglianza.
• Attenzione: mantenere asciutto il prodotto. È essenziale EVITARE che questo apparecchio elettrico venga a contatto con l'acqua o con altri liquidi.

recchio solo per gli scopi per cui è stato progettato, che sono quelli descritti nel presente manuale. Non utilizzare accessori non raccomandati dal fabbricante.
• Non utilizzare mai questo apparecchio se presenta il cavo o la spina danneggiati, se non funziona correttamente, se è caduto o danneggiato, o se è stato immerso in acqua. Restituire l'apparecchio a Wahl Clipper Corporation affinché sia esaminato e riparato.
• Inserire solo la spina del trasformatore per la ricarica nell'apposita presa del caricabatteria.
• Non usare all'aperto o in un luogo in cui si stanno utilizzando prodotti spray o si sta somministrando ossigeno.
• Collegare sempre prima il cavo all'apparecchio e quindi alla presa. Per spegnerlo, portare l'interruttore sulla posizione "OFF", quindi staccare la spina dalla presa di corrente.

CONSERVARE LE PRESENTI ISTRUZIONI
Questo tagliacapelli è stato progettato per l'uso domestico.
A- Lama inferiore — *D- Interruttore*
B- Scorrilama [solo sui modelli Multi-cut (MC)] — *E- Lama superiore*
C- Levetta per sfumatura [solo sui modelli Multi-cut (MC)] — *F- Vite per l'alimentazione*

ISTRUZIONI PER LA MANUTENZIONE DEL TAGLIACAPELLI
Le lame del tagliacapelli Wahl sono state allineate e lubrificate prima della spedizione; nel corso della spedizione potrebbe tuttavia essere possibile che le lame perdano l'allineamento. Qualora le lame vengano rimosse per la pulizia o la sostituzione, allinearle di nuovo. Allo scopo di determinare se sia necessario allinearle di nuovo, confrontare le lame del tagliacapelli in dotazione con il modello in figura. (G)
1 Se il tagliacapelli in dotazione è dotato di una leva per la sfumatura, posizionare la leva in posizione per il taglio corto. (H)
2 L'estremità del dente della lama superiore deve essere retrocesso rispetto alla lama inferiore di 0,64 mm circa (1/32 in.). Questo accorgimento è importante per fare in modo che il tagliacapelli non tagli in posizione eccessivamente ravvicinata o entri in contatto con la cute.
3 Il dente all'estrema sinistra della lama superiore deve coprire o trovarsi a sinistra del primo dente piccolo della lama inferiore.
4 Il dente all'estrema destra della lama superiore deve essere in contatto con il dente grande della lama inferiore.
Se l'allineamento della lama risulta scorretto, aggiungere alcune di gocce di olio Wahl Clipper sulle lame, accendere il tagliacapelli per alcuni momenti, quindi spegnerlo e staccarlo dalla presa di corrente. Allentare leggermente le viti e regolare (fasi 2-4 riportate sotto). Una volta effettuato l'allineamento delle lame, stringere di nuovo le viti. Il presente dispositivo non presenta altri componenti la cui manutenzione possa essere effettuata dall'utente. (I)

OLIO *(J)*
Le lame del nuovo tagliacapelli in dotazione vanno cosparse di olio una volta effettuati alcuni tagli di capelli. Semplicemente posizionare alcune gocce di olio Wahl Clipper sui denti delle lame. Utilizzare esclusivamente l'olio Wahl Clipper, accluso alla confezione. A causa dell'alta velocità del tagliacapelli Wahl in dotazione, è necessario utilizzare l'olio corretto. Non usare oli per capelli, grassi o miscele di olio e solvente o cherosene, in quanto evaporando questo tipo di oli lasciano uno strato di deposito che rallenta le lame del dispositivo. L'olio Wahl Clipper è un olio leggero, naturale che non evapora e pertanto non rallenta le lame.
VITE PER L'ALIMENTAZIONE *(non in dotazione su tutti i modelli di tagliacapelli Wahl)*
Se il tagliacapelli in dotazione presenta una vite per l'alimentazione, è stato regolato prima della spedizione per ottenere la massima efficienza. Tuttavia, se la tensione dell'abitazione è bassa, è necessario regolarlo di nuovo. Per regolare l'alimentazione, servirsi di uno spazzolino di plastica, di un cacciavite o di una monetina in modo da girare la vite dell'alimentazione in senso orario, fino a quando il braccio non tocca la bobina, producendo un rumore. Quindi girare lentamente la vite in senso antiorario, fino a quando il rumore non si interrompe. Tale impostazione corrisponde alla massima impostazione di corrente. (K)
CAVO ELETTRICO
Non utilizzare il cavo elettrico per trascinare il tagliacapelli. Tenere il cavo elettrico non attorcigliato e libero di muoversi, in modo da garantire la libertà di movimento del dispositivo. Quando riposto, il cavo elettrico va avvolto e l'unità riposta nella scatola di spedizione o nella tasca per la conservazione (se in dotazione).
Se il tagliacapelli in dotazione dispone di spina polarizzata: *per ridurre i rischi di scossa elettrica il tagliacapelli in dotazione dispone di una spina polarizzata (una lama risulta più larga dell'altra). Tale spina si adatta a prese polarizzate esclusivamente se orientata in un verso. Se la spina non s'inserisce completamente nella presa, girarla e tentare di nuovo. Se, una volta seguito questo accorgimento, la spina ancora non s'inserisce nella presa, rivolgersi ad un elettricista per l'installazione della presa corretta. Mai modificare la presa.*

LEVA PER SFUMATURA *(non in dotazione su tutti i modelli di tagliacapelli Wahl)*
Se il tagliacapelli in dotazione dispone di una leva per sfumatura regolabile, tale leva è azionabile dal pollice (se destrorsi), in modo da poter essere regolata agevolmente con il tagliacapelli in mano.
La leva per sfumatura rende più versatile il tagliacapelli consentendo di aumentare la precisione del taglio senza dover ricorrere all'ausilio di un pettine guida. Con la leva posizionata nella posizione più alta possibile, le lame forniscono un taglio estremamente ravvicinato, consentendo di tagliare i capelli molto corti. Abbassando gradualmente l'altezza della leva, si aumenta la lunghezza del taglio. Nella posizione corrispondente all'altezza minima, il taglio ottenuto è più o meno corrispondente a quello realizzato da un pettine guida da 1/8 in.
La leva per sfumatura prolunga inoltre la durata delle lame, in quanto viene utilizzato un profilo di taglio diverso per ogni impostazione. Inoltre, se le lame risultano ostruite da un eccessivo accumulo di capelli tagliati, la leva consente di rimuovere questi accumuli tra le due lame senza bisogno di dover rimuovere le lame stesse. Con il tagliacapelli in funzione, spostare rapidamente la leva un paio di volte da "taglio corto" a "taglio lungo". Seguendo questo accorgimento al termine di ogni taglio si mantengono le lame pulite dai capelli tagliati. Se il tagliacapelli non è più in grado di tagliare e questo accorgimento non risolve il problema, potrebbe essere necessario affilare le lame. Sostituire le lame o restituirle alla Wahl per l'affilatura.

GUIDA PER L'USO DEL TAGLIACAPELLI PER USO DOMESTICO WAHL
PRIMA DI ESEGUIRE IL TAGLIO
1 Il tagliacapelli deve essere pulito, oliato e in perfette condizioni di funzionamento.
2 Se il kit in dotazione include una mantellina in plastica, posizionarla intorno al collo, annodarla e sovrapporre la porzione della mantellina, in modo da evitare che i capelli si accumulino nel colletto. Nel caso la mantellina non sia allegata al kit, utilizzare un asciugano.
3 La persona di cui s'intende tagliare i capelli deve sedersi su uno sgabello o una sedia, in modo che la sommità della testa sia allineata agli occhi della persona che effettua il taglio.
4 Dopo aver pettinato i capelli e rimosso gli eventuali nodi, impugnare il tagliacapelli in modo confortevole, con la piastrina del nome sotto il palmo vicino al dito indice. Questo tipo di impugnatura risulta confortevole, aumentando pertanto la precisione del taglio.
NOTA: *per collegare i pettini guida, tenere il pettine con i denti rivolti in alto. Far scattare il pettine guida saldamente alla base della lama del tagliacapelli. (L)*
A seconda del kit acquistato, il kit in dotazione potrebbe presentare uno dei seguenti componenti:
Pettini guida regolabili *– forniscono molteplici lunghezze di taglio con la convenienza di un singolo pettine.*
Pettini guida singoli neri *– forniscono lunghezze predeterminate, riportate su ciascun pettine guida.*
Pettini guida colorati *– forniscono lunghezze predeterminate, riportate su ciascun pettine guida. I pettini sono inoltre codificati a colori in modo da fornire un sistema di riferimento rapido per le lunghezze di taglio.*
USO DI PETTINI GUIDA REGOLABILI:
Il pettine guida regolabile piccolo dispone di cinque impostazioni da 3 mm a 16 mm (da 1/8 in. a 5/8 in.) in incrementi di 3 mm (1/8 in.). (M)
Il pettine guida regolabile piccolo dispone di cinque impostazioni da 19 mm a 32 mm (da 3/4 in. a 1-1/4 in.) in incrementi di 3 mm (1/8 in.). (N)
Per modificare la lunghezza del taglio, semplicemente far scorrere la leva regolabile alla posizione successiva con il pollice. Entrambi i pettini guida regolabili sono dotati di arresti e indicatori, che mostrano il numero corrispondente alla posizione e le lunghezze di taglio in millimetri, per identificare rapidamente e facilmente le impostazioni.
Il pettine guida regolabile grande può essere utilizzato dall'orecchio alla corona della testa. (O1)
Il pettine guida regolabile piccolo può essere utilizzato dalla base del collo all'orecchio. (O2)
USO DEI PETTINI GUIDA INDIVIDUALI (NERO O COLORATO):
Alcuni kit non comprendono tutti i pettini guida Wahl. Questi pettini, come eventuali accessori aggiuntivi non elencati nel presente documento, sono disponibili presso il rivenditore di fiducia o sono ordinabili direttamente dalla Wahl.
ELENCO PETTINI GUIDA INDIVIDUALI:

• 3 mm - Nero/rosso	• 6 mm - Nero/viola
• 10 mm - Nero/blu scuro	• 13 mm - Nero/arancione/rosa
• 16 mm - Nero/giallo	• 19 mm - Nero/viola chiaro
• 22 mm - Nero/verde	• 25 mm - Nero/celeste
• 31 mm - Nero/bianco	• 38 mm - Solo nero
• Sfumatura orecchio destro - Solo nero	• Sfumatura orecchio sinistro - Solo nero

TAGLIO DI CAPELLI
PER TAGLI MEDIO-LUNGHI: *(P)*
Quando si tagliano i capelli per la prima volta, fare pratica su una porzione ridotta, fino a quando non ci si rende conto della lunghezza di taglio effettiva realizzata da ciascun pettine guida. Iniziare sempre posizionando il pettine guida più grande sul tagliacapelli, per poi utilizzare quello più corto (o le impostazioni – se si utilizzano pettini guida regolabili) se si desiderano capelli più corti.
Tenere presente che tra un taglio e l'altro, eseguito dal parrucchiere, i capelli crescono in maniera uniforme su tutta la testa e pertanto è talvolta sufficiente il taglio dell'area del collo inferiore o laterale, per ottenere nuovamente un aspetto ordinato.
Per garantire un taglio uniforme, consentire al tagliacapelli di spostarsi tra i capelli tagliandoli senza forzare la velocità di taglio.
1 Per prima cosa pettinare i capelli, in modo da determinarne il senso naturale.
2 Posizionare il pettine guida più largo sul tagliacapelli e cominciare a eseguire il taglio lateralmente, procedendo dal basso verso l'alto. Tenere il tagliacapelli sui capelli senza esercitare pressione, con i denti del pettine guida rivolti in alto ma piatti sulla testa. Sollevare lentamente il tagliacapelli verso l'alto e in fuori attraverso i capelli, tagliando solo piccole quantità di capelli per volta.
Ripetere lateralmente e sulla parte posteriore della testa.
Se si preferisce un taglio più corto, utilizzare un pettine guida più corto (o le impostazioni – se si utilizzano pettini guida regolabili) o applicare una maggiore pressione, sollevando di meno i capelli, con l'accessorio in dotazione.
Questa procedura richiede pratica ed è sempre preferibile lasciare i capelli più lunghi per i primi tagli.
Per la sommità della testa è possibile ottenere un taglio abbastanza corto se si utilizza il pettine guida da 1 in. (se il kit in dotazione comprende i pettini guida da 1-1/4 in. o da 1-1/2 in., utilizzare uno di questi per ottenere un taglio leggermente più lungo). Con i denti piatti sulla testa, cominciare a tagliare lentamente, procedendo dalla parte anteriore a quella posteriore. Si ricorda di nuovo che è preferibile ottenere tagli più lunghi per le prime volte.
PER CAPELLI PIÙ LUNGHI SULLA SOMMITÀ DELLA TESTA:
Per ottenere un taglio più lungo, non utilizzare un pettine guida. Utilizzare invece un pettine da barbiere o un pettine normale e sollevare i capelli dalla sommità della testa, tagliando i capelli sopra il pettine, o afferrare i capelli tra le dita e tagliare alla lunghezza desiderata. Continuare questa procedura, procedendo dalla parte anteriore a quella posteriore della testa, tagliando gradualmente i capelli più corti, riducendo lo spazio tra il pettine, o le dita, e la testa. Pettinare frequentemente per rimuovere i capelli tagliati e assicurarsi che il taglio sia uniforme.

SFUMATURA INTORNO ALLE ORECCHIE:
UTILIZZANDO I PETTINI GUIDA PER ORECCHIE SINISTRO E DESTRO
I pettini guida per orecchie sinistro e destro dispongono di una rastremazione incorporata che va da 1/8 in. a 1/2 in. Seguendo il profilo dell'orecchio, con il pettine corretto è possibile ottenere una sfumatura naturale, senza dover ricorrere all'ausilio di più pettini.
PER SFUMARE IL PROFILO DELL'ORECCHIO SINISTRO:
Attaccare il pettine per la sfumatura dell'orecchio sinistro al tagliacapelli e posizionasi in modo da visualizzare l'orecchio sinistro. Tenendo il tagliacapelli in una posizione leggermente angolata rispetto alla testa, posizionare il pettine guida appena dietro all'orecchio sinistro in corrispondenza dell'attaccatura. Quindi muovere il tagliacapelli formando una piccola circonferenza intorno all'orecchio sinistro, verso la parte anteriore della testa. A seconda della lunghezza dei capelli, potrebbe essere necessario ripetere il taglio, procedendo intorno all'orecchio. Quando si ripete il taglio, spostare lentamente il tagliacapelli con movimento in alto e in basso, prestando attenzione all'orecchio. In questo modo si guidano i capelli nel pettine, verso le lame del tagliacapelli.
Nota: *per ottenere la sfumatura delle basette, aggiungere questa porzione di capelli quando si esegue il taglio intorno all'orecchio.*
PER SFUMARE IL PROFILO DELL'ORECCHIO DESTRO:
Attaccare il pettine guida per l'orecchio destro al tagliacapelli. Effettuare il taglio visualizzando l'orecchio destro e ripetendo la procedura descritta per l'orecchio sinistro.
Completare il taglio eseguendo il profilo dell'area circostante l'orecchio, come descritto nella sezione seguente.

PROFILO: *(Q)*
Non sono necessari accessori (sui tagliacapelli a diverse posizioni "multi-cut", spingere in alto la leva, in posizione "taglio corto"). Pettinare i capelli secondo lo stile desiderato. Cominciare tra l'orecchio e le basette, come mostrato a sinistra, tenendo il tagliacapelli con il bordo della lama lungo l'attaccatura dei capelli. Seguire lentamente il profilo desiderato nell'area superiore, circostante e posteriore alle orecchie. Per definire le basette e la base del collo, tenere il tagliacapelli rovesciato, sulla cute all'altezza desiderata e procedere verso il basso.
Pettinare i capelli e controllare che i lati siano uniformi. Controllare tutto il taglio, assicurandosi che sia uniforme.
TAGLI RASATI E CORTI *(R)*
Cominciando con il pettine guida più lungo, procedere con il taglio dalla base posteriore del collo verso la corona. Tenere il pettine guida piatto sulla testa e spostare il tagliacapelli attraverso la capigliatura, come mostrato.
Seguire la stessa procedura dal lato inferiore a quello superiore della testa, come mostrato. Quindi tagliare i capelli lungo il senso di crescita, dalla parte anteriore verso la corona, e pareggiare il taglio lateralmente.
Per ottenere un look piatto sulla testa, tagliare i capelli della sommità della testa sopra un pettine piatto, invece di usare un pettine guida.
Per "sfumare" i capelli lungo la linea del collo, usare i pettini guida per taglio ravvicinato, in base al profilo che si desidera ottenere. Pettinare i capelli e controllare che il taglio sia uniforme. Seguire il profilo le basette e della linea del collo, come descritto prima.
Se si preferisce un taglio corto, sfumato sui lati e sulla parte posteriore, seguire il diagramma a sinistra. (S)
Le cinque aree di base, illustrate nella guida per l'uso del tagliacapelli Wahl, consentono di eseguire facilmente ogni taglio di capelli. Per consigli sui tagli più moderni, visitare il sito www.wahl.com.

Regolamento per stati UE: gli apparecchi che riportano il simbolo *non devono essere smaltiti insieme ai rifiuti domestici.*
Questo prodotto deve essere smaltito come rifiuto speciale e deve essere sottoposto a riciclaggio.

WAHL
HOME PRODUCTS

© 2015 Wahl Clipper Corporation
Part no 93267-002

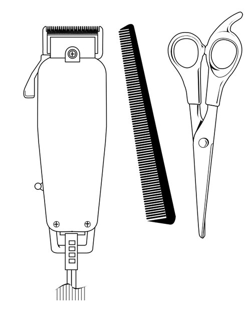

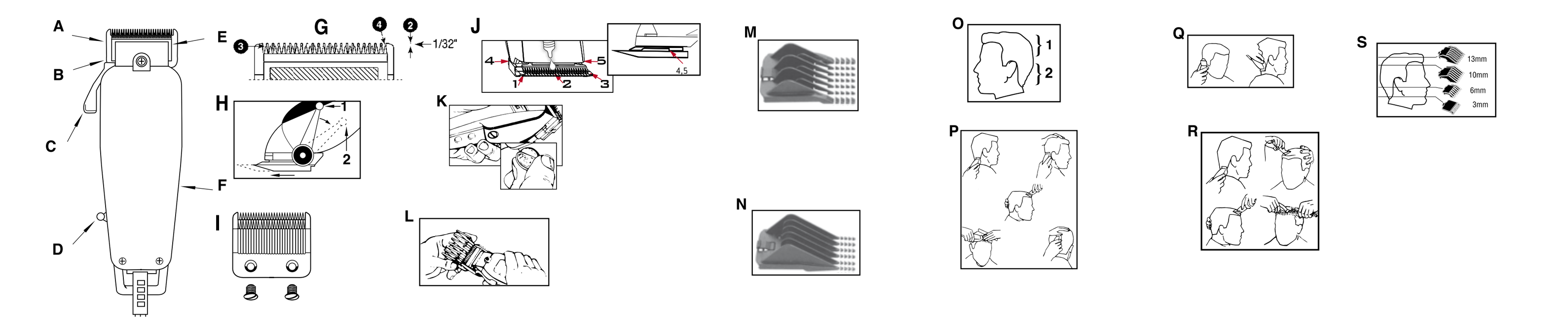

WAHL CLIPPER CORPORATION
World Headquarters
P.O. Box 578. Sterling, IL 61081

Wahl International
Consumer Group B.V.
Engelenburgstraat 36
7391 AM Twello, The Netherlands

Wahl (UK) Ltd.
Herne Bay Trade Park
Sea Street Herne Bay, Kent
CT6 8JZ England

Wahl Clipper (PTY) Ltd.
Suite L9 & L10
Hingham Field Office Park
79 Boeing Road East
Bedfordview,
Gauteng 2007 South Africa

Wahl Australia Pty Ltd
PO Box 456
Acacia Ridge QLD 4110
Australia

Wahl India Grooming Products Pvt Ltd.
B-1002, 10TH Floor, B-Wing, Lotus
Corporate Park, Off Jay Coach Flyover,
Western Express Highway,
Goregaon-East, Mumbai-400 063

"Wahl GmbH
Roggenbachweg 9
78089 Unterkirnach, Germany

"Wahl Clipper (PTY) Ltd.
Suite L9 & L10
Hingham Field Office Park
79 Boeing Road East
Bedfordview,

es Instrucciones de uso

PRECAUCIONES IMPORTANTES

Al usar un aparato eléctrico, se deben tomar siempre precauciones básicas, incluidas las siguientes. Lea todas las instrucciones y precauciones antes de usar este aparato

PELIGRO—

Para reducir el riesgo de muerte o lesiones por electrocución:

1. No trate de sacar un aparato que se haya caído al agua. Desenchúfelo inmediatamente de la toma de corriente.
2. No lo use mientras esté bañándose o en la ducha.
3. No ponga el aparato ni lo guarde en lugares de donde se pueda caer a un baño o lavabo. No lo sumerja ni lo deje caer al agua u otro líquido.
4. Excepto al cargar, siempre desconecte este electrodoméstico del tomacorriente inmediatamente después de usarlo.
5. Desenchufe siempre este aparato antes de limpiarlo.

PRECAUCIÓN—

Para reducir el riesgo de quemaduras, incendios, electrocución o lesiones a personas:

• Los niños de 14 años en adelante y las personas con capacidades mentales, físicas o sensoriales reducidas o con falta de experiencia y conocimiento pueden usar este artefacto, si se les ha dado supervisión o las instrucciones con respecto al uso del artefacto de manera segura y si comprenden los peligros que conlleva. Los niños no deben jugar con el artefacto. Los niños no deben realizar la limpieza o el mantenimiento sin supervisión.
• La advertencia: Mantenga el Producto Seca. Es esencial PREVENIR equipo eléctrico de tocar agua u otros líquidos.

- Esta unidad electrical debe de ser usada correctamente en una posicion vertical o una posición del montaje del piso.
- Use este aparato sólo para el tipo de aplicaciones a las que haya sido destinado, según se describe en este manual. No use accesorios no recomendados por el fabricante.
- No haga funcionar nunca este aparato si tiene un cordón o enchufe dañado si no funciona bien, si se ha dejado caer o se ha dañado o se ha dejado caer al agua. Envíe este aparato a Wahl Clipper Corporation para su examen y reparación.
- No acerque el cordón a superficies calientes.
- No lo use al aire libre ni opere con productos de aerosol (pulverizador) o en lugares donde se administre oxígeno.
- Conecte siempre primero el enchufe al aparato y después a la toma de corriente.

Para desconectar, apague la unidad "OFF" y después desconecte el enchufe de la toma de corriente.

GUARDE ESTAS INSTRUCCIONES

A- Hoja Externa
B- Solo en máquinas Multi-Cut (MC)
C- Palanca de Control Solo en máquinas Multi-Cut (MC)
D- Interruptor
E- Hoja Interna
F- Tornillo Regulador de Potencia

MANTENIMIE NTO DE LA MAQUINA CORTADORA WAHL

Las hojas de la cortadora Wahl son lubricadas y alineadas de fábrica. No obstante, hay la posibilidad que las hojas se desalineen debido a un golpe. Además, si ha quitado las hojas para limpiarlas o reemplazarlas, las debe alinear de nuevo. Para determinar si esto es necesario, **compare las hojas de la cortadora con G.**

1 *Si su cortadora tiene una palanca de control posicionela en el nivel de corte "más bajo". (H)*
2 *Para que la cortadora no corte muy cerca, ni toque la piel, debe estar entre 1/32" (.64mm) la parte más alta de la hoja superior de la hoja inferior.*
3 *El diente extremo de la izquierda de la hoja superior debe cubrir, o estar a la izquierda del primer diente pequeño de la hoja inferior.*
4 *El diente extremo de la derecha de la hoja superior debe tocar el diente grande de la hoja inferior.*

Si están fuera de alineación las hojas, les debe añadir unas gotas de aceite. Encienda brevemente la cortadora, luego apaguela y desenchufela. Afloje los tornillos solo un poco y ajuste (pasos 2 a 4 indicados arriba) adecuadamente las hojas. Apriete de nuevo los tornillos después de alinear las hojas. Aparte de las cuchillas ningún otro mecanismo debe ser reparado por el usuario. (I)

ACEITE *(J)*
Al utilizar por primera vez la cortadora Wahl, y después de varios cortes de cabello, se deberán lubricar los dientes de las hojas de la cortadora. Debido a la alta velocidad de la cortadora Wahl, es mejor usar un tipo especial de aceite. El aceite Wahl, el cual viene incluído en el empaque, es el más apropiado, ya que es un aceite delgado y natural. No se evaporará, ni disminuirá la velocidad de las hojas de la cortadora. Es de suma importancia no utilice grasa o aceite para cabello, ni aceite mezclado con kerosina o de cualquier otro tipo de solvente, ya que éste se evaporará y dejará el aceite espeso, lo cual disminuirá la velocidad de las hojas de la cortadora Wahl.

TORNILLO REGULADOR DE POTENCIA *(No se encuentra en todos los modelos de las cortadoras Wahl)*
Si su cortadora Wahl dispone de un tornillo regulador de potencia ha sido ajustado de fábrica para que le de un rendimiento máximo. No obstante, en caso de que en su casa el voltaje sea bajo, puede necesitar un reajuste el tornillo regulador. Para ajustar la potencia, debe utilizar el cepillo de plástico que viene incluído en el empaque, o un desarmador o una moneda delgada, girando el tornillo regulador de potencia en sentido de las manecillas del reloj hasta oír un ruido producido por el brazo al tocar la bobina. Después gire lentemente el tornillo regulador en sentido contrario de las maneci-llas del reloj hasta que cese el ruido. Este es el ajuste de máximo rendimiento. (K)

CABLE
El cable no debe usarse nunca para sujetar la cortadora. Debido a que ha de mantenerse la libertad de movimiento, hay que procurar que el cable no se doble o retuerza o se obstruya. Cuando guarde la cortadora, el cable ha de ser enroscado, y la cortadora ha de guardarse en la caja original o en el espacio proveído en el paquete (Si se provee).
Si su cortadora posee un enchufe polarizado: *Para reducir el riesgo de electrocución, este aparato eléctrico posee un enchufe polarizado (una de las "patas" es más ancha que la otra). Este tipo de enchufe encaja perfectamente en una toma de corriente, solamente en una dirección. En el caso de que el enchufe no encaje perfectamente en la toma de corriente, invierta el enchufe y pruebe de nuevo. En el caso de que aún así, no encaje, contacte con un electricista cualificado para instalar la toma de corriente adecuada. No intente modificar el enchufe de ninguna forma.*

PALANCA DE CONTROL DE LAS HOJAS *(solo en modelos Multi-cut)*
Algunas cortadoras Wahl disponen de una palanca de control para ajustar las hojas. Para la personas diestras, la palanca de control viene cómodamente situada cerca del dedo pulgar, de modo que la puede ajustar fácilmente cuando la tiene en la mano. La palanca de control aumenta la versatilidad de la cortadora, permitiendo cambiar de forma gradual la intensidad del corte sin usar un peine accesorio. Cuando la palanca de control está en la posición más alta, las hojas darán un nivel de corte mayor y dejarán el cabello más corto. Bajando la palanca de control, causará un nivel de corte menor, dejando el cabello más largo. En la posición más baja, la palanca de control dejará el cabello a la misma longitud que el peine accesorio No. 1.
La palanca de control prolongará la vida útil de las hojas de la cortadora, ya que en cada ajuste se utiliza un filo de corte diferente. Además, si ha cortado mucho cabello y las hojas se atoran con el mismo, la palanca de control ayudará quitarlo de en medio, sin que tenga que remover las hojas de la cortadora, utilizando el siguiente método: Mientras la cortadora está encendida, mueva la palanca de una parte a la otra, o sea, del corte corto al corte largo. Haga esto cada vez que utilice la cortadora Wahl para mantener las hojas libre de cabello. Pero, en caso de que la cortadora deje de cortar bien el cabello, y no ayuda lo anterior, puede ser que las hojas necesiten afilarse. De modo que, las debe reemplazar o devolver a: Wahl Clipper Corp.

GUÍA WAHL PARA CORTAR EL CABELLO EN CASA SIN PROBLEMAS:

Antes de cortar el cabello:

1 *La cortadora Wahl debe estar limpia, lubricada y en perfectas condiciones de uso.*
2 *Si el empaque de la cortadora incluye una capa protectora de plástico coloquela alrededor del cuello de la persona, atando los cordones. Para evitar que entre el cabello por el cuello, meta los extremos de la capa hacia adentro. Pero, si el empaque no incluye una capa protectora de plástico, una toalla dará el mismo resultado.*
3 *Siente a la persona en un banco o silla, de modo que la parte superior de la cabeza esté a la misma altura de sus ojos.*
4 *Desenrede el cabello de la persona, peinandoselo. De forma cómoda y relajada, mantenga la cortadora en su mano con la placa de identificación debajo de la palma cerca de su dedo índice. De este modo podrá cortar el cabello, manteniendo un control preciso y cómodo.*

NOTE: *Para instalar el peine accesorio, simplemente deslícelo con los dientes hacia arriba sobre las hojas de la cortadora encájelo firmemente en la parte inferior de las hojas. (L)*
Dependiendo en el modelo que Usted compró, el juego de accesorios podría contener lo siguiente:
Peines Ajustables *- permiten longitudes variables de corte en un solo peine accesorio.*
Peines Individuales *- permiten longitudes fijas de corte, indicadas en cada uno de ellos. Estos peines pueden ser todos Negros, o codificados por color en algunos modelos.*

Utilización de peines ajustables

El peine ajustable pequeño tiene cinco posiciones de corte, variando de 1/8 a 5/8 de pulgada (3mm a 16mm). (M)
El peine ajustable grande tiene cinco posiciones de corte, variando de 3/4 a 1-1/4 de pulgada (19mm a 32mm). (N)
Presionando la lengueta de ajuste con el dedo pulgar, se puede deslizar el peine para reglarlo en las cinco diferentes longitudes de corte. Cada una de ellas esta indicada en milimetros a travez de la ventanilla, lo cual permite fácil ajuste e identificación.
El peine ajustable grande puede ser utilizado para cortar desde el oído hasta la coronilla de la cabeza. (O1)
El peine ajustable pequeño debe ser utilizado para cortar desde la nuca hasta la altura de los oídos. (O2)

Utilización de peines individuales

Algunos modelos o juegos, no incluyen todos peines de corte disponibles en Wahl. Sin embargo, cualquiera de ellos podría estar disponible en su tienda, junto con todos los accesorios de Wahl, o puede compralos directamente de Wahl(solo en los Estados Unidos).

LISTADO DE PEINES INDIVIDUALES (FIJOS) DISPONIBLES:

• 3mm - Negro o Rojo
• 10mm - Negro o Azul Marino
• 16mm - Negro o Amarillo
• 22mm - Negro o Verde
• 31mm - Negro o Blanco
• Peine Oreja Derecha- Negro solamente
• 6mm - Negro o Morado
• 13mm- Negro o Naranja/Rosado
• 19mm- Negro o Morado Claro
• 25mm - Negro o Azul Claro
• 38mm - Negro solamente
• Peine Oreja Izquierda - Negro solamente

COMO CORTAR EL CABELLO

CORTE NORMAL, CORTE MEDIO Y CORTE LARGO *(P)*
La primera vez que vaya a cortar el cabello únicamente corte una cantidad pequeña, hasta que se acostumbre a la longitud que cada peine accesorio dejará al cabello. Siempre comience colocando a la cortadora el peine accesorio más grande, y si desea una longitud de cabello más corto, utilice un peine más pequeño. Acuerdese, entre cortes de cabello hecho por un professional, el cabello crece de forma pareja, y para volver a tener un aspecto limpio y aseado puede que lo único que necesite es un recorte ligero de la nuca y de ambos lados de la cabeza. Si el empaque no contiene todos los peines accesorios de Wahl, no se preocupe. Los puede encontrar en las tiendas distribuidoras de Wahl, o simplemente utilizando el formulario adjunto, los puede ordenar directamente a Wahl.
Si desea un corte uniforme, deje que la cortadora avance suavemente por el cabello. No la fuerze a un ritmo más rápido, y utilice el siguiente método:

1 *Peine el cabello de manera que adopte su posición natural.*
2 *Coloque el peine accesorio más grande a la cortadora. Comience a los lados de la cabeza, recortando desde abajo hacia arriba. Con los dientes del peine accesorio sobre la cabeza y volteados arriba, mantenga la cortadora ligeramente sobre el cabello, pero pegado a la cabeza. Levante lentamente la cortadora en movimientos verticales hacia arriba y hacia afuera.*

Asegurese cortar cantidades pequeñas de cabello a la vez.
Repita la misma operación por ambos lados de la cabeza y por la parte posterior de la misma.
Si desea el cabello más corto, cambie de peine accesorio a un número menor, o si no quiere cambiar de peine accesorio, aplique más presión y no separe tanto la cortadora de la cabeza.
Se requiere práctica para aprender este procedimiento. De modo que, es mejor cortar poco cabello las primeras veces.
Si desea el cabello de la parte superior más corto, se logrará utilizando el peine accesorio No. 8. Pegue los dientes contra la cabeza. Utilizando movimientos horizontales y lentos, empiece de la parte del frente hasta la parte posterior de la cabeza. Como ya habíamos dicho, es mejor cortar poco cabello las primeras veces.

PARA CABELLO MÁS LARGO EN EL TOPE DE LA CABEZA
Si no quiere utilizar los peines accesorios y desea el cabello más largo en la parte superior de la cabeza, utilice un peine de peluquero y levante el cabello de la parte superior de la cabeza, cortando por encima del peine, o sujete el cabello entre los dedos y cortelo al tamaño que desea. Use este método desde la parte del frente hasta la parte posterior de la cabeza. Si desea el cabello más corto, reduzca el espacio entre el peine (o los dedos) y la cabeza. Peine el cabello continuamente. Compruebe que no esté disparejo y sacuda el cabello recortado.

PARA CORTAR ALREDEDOR DE LOS OÍDOS
UTILIZANDO LOS PEINES-GUIA EL OIDO IZQUIERDO Y DERECHO.
Los peines-guía para el oído izquierdo y derecho tienen dientes de longitud incremental y cortan a un largo que varía de 1/8" a 1/2" pulgadas. Al seguir el borde del oído con el peine-guía apropiado, se logra un corte gradual y mezcla uniforme sin tener que usar múltiples peines.
PARA CORTAR EL AREA ALREDEDOR DEL OIDO IZQUIERDO:
Coloque el peine-guía designado Left Ear Taper, en la máquina y parese de frente al oído izquierdo. Comenzando en la parte izquierda de la nuca, mueva la máquina hacia arriba, bordeando la oreja hasta terminar en el area de la patilla. Dependiendo del largo del cabello, es posible que tenga que pasar la cortadora varias veces alrededor del oído. Cuando haga esto, mueva letamente la cortadora hacia arriba y hacia afuera teniendo cuidado con el oído. Esto permite dirigir el cabello hacia el peineguía y hacia las cuchillas de la cortadora.
NOTE: *Se pueden cortar las patillas con este movimiento, con tan solo incluír el área de estas al empezar a mover la cortadora alrededor del oído.*
PARA CORTAR EL AREA ALREDEDOR DEL OIDODERECHO
Coloque el peine-guía designado Right Ear Taper, en la máquina y parese de frente al oído derecho. Comenzando en la parte derecha de la nuca, mueva la máquina hacia arriba, bordeando la orja hasta terminar en el area de la patilla.
Finalice delineando el área del oído como se describe a continuación.

CONTORNO *(Q)*
Si posee la Cortadora MC (cortadora de niveles) no es necesario utilizar los peines accesorios. Para ello, mueva la palanca de control de las hojas hacia arriba a la posición de cabello más corto. Peine el cabello al estilo deseado. Comience cortando entre la oreja y la patilla, como muestra la figura. Sujete la cortadora con la orilla de la esquina de las hojas pegada al perfil del cabello, siga lentamente el perfil deseado del cabello por encima, y alrededor y de las orejas. Para delinear las patillas y la nuca, sujete la cortadora al revés, como muestra la figura y mantengala contra la piel y de el largo deseado, avanzando hacia abajo.
Peine el cabello y compruebe que ambos lados de la cabeza estén parejos Asegurese que el cabello no esté disparejo.

CORTE CORTO: *(R)*
Como muestra la figura, empiece a cortar desde la nuca hasta la parte superior de la cabeza con el peine accesorio más largo. Sujete el accessorio pegado a la cabeza y avance lentamente con la cortadora por el cabello. Siga el método anterior para cortar el cabello desde la parte inferior hasta la parte superior, como muestra la figura. Después corte el cabello en sentido contrario desde la parte del frente hasta la parte posterior, emparejando ambos lados de la cabeza. Si desea obtener el cabello de la parte superior de la cabeza corto, no utilice el peine accesorio, y cortelo por encima de un peine de peluquero. Si desea rebajar gradualmente lo largo del cabello, utilice un peine accesorio de mayor nivel de corte hasta llegar a la nuca. Peine el cabello y compruebe que esté parejo. Delinee las patillas y la nuca en la forma antes mencionada.
Si desea rebajar gradualmente el cabello de ambos lados de la cabeza, y la parte posterior de la misma, el siguiente diagrama S.
Las cuatro áreas básicas, ilustradas en la Guía Wahl Para Cortar el Cabello, son las que debe seguir para lograr cortar el cabello en casa sin problemas.

Normas para Estados de la UE: los aparatos con el siguiente símbolo no pueden desecharse con la basura doméstica.
Este producto debe ser tratado como basura especial y llevarse a un centro de reciclaje.

pt Instruções de utlização

PRECAUÇÕES IMPORTANTES
Ao utilizar um aparelho eletrônico, sempre tome as seguintes precauções básicas: Leia todas as instruções e precauções antes do uso.

PERIGO
Para reduzir o risco de lesões ou morte por choque elétrico:
1. Não tente apanhar um aparelho que tenha caído na água. Retire-o imediatamente da tomada.
2. Não utilize quando estiver no banho ou na ducha.
3. Não coloque ou guarde este aparelho onde ele possa cair ou ser puxado para dentro de uma banheira ou pia. Não coloque-o ou deixe-o cair na água ou em qualquer outro líquido.
4. Exceto enquanto estiver carregando, sempre retire este aparelho da tomada imediatamente após a sua utilização.
5. Sempre retire este aparelho da tomada antes de limpá-lo.

ADVERTÊNCIA
Para reduzir o risco de queimaduras, incêndios, choques elétricos ou lesões a pessoas:

• Este dispositivo pode ser usado por crianças com, pelo menos, 14 anos e por pessoas com capacidade física, sensorial ou mental reduzida ou com falta de experiência e conhecimento se elas tiverem a devida supervisão ou instrução no que se refere ao uso do dispositivo de um modo seguro e compreenderem os riscos envolvidos. Crianças não devem brincar com o dispositivo. A limpeza e a manutenção do usuário não devem ser feitas pelas crianças sem uma supervisão.
• Advertência: Mantenha o produto seco. Isto é fundamental para EVITAR que equipamentos elétricos entrem em contato com água ou qualquer outro tipo de líquido

• Utilize este aparelho somente para os fins pretendidos, conforme descrito neste manual. Use apenas acessórios recomendados pelo fabricante.
• Se o cordão de alimentação está danificado, ele deve ser substituido pelo fabricante ou agente autorizado ou pessoa qualificada, afim de evitar riscos
• Mantenha o fio distante de superfícies aquecidas.
• Não utilize o aparelho ao ar livre ou opere quando produtos com aerossol (spray) estiverem em uso ou quando houver administração de oxigênio.
• Sempre conecte o plugue primeiro ao aparelho e depois à tomada. Para desconectar, coloque o aparelho na posição "OFF " e depois remova o plugue da tomada.

GUARDE ESTAS INSTRUÇÕES

Esta máquina para cortar cabelo foi concebida para uso doméstico.
A- Lâmina inferior
B- Mecanismo deslizante - Apenas para o modelo Multi-cut (MC)
C- Alavanca de control/ controlo - Apenas para o modelo Multi-cut (MC)
D- Interruptor
E- Lâmina superior
F- Fuso de transmissão de movimento

MANUTENÇÃO DA MÁQUINA PARA CORTAR CABELO
Apesar das lâminas da sua máquina para cortar cabelo Wahl terem sido lubrificadas e alinhadas antes de sairem da fábrica, é possível que estejam desalinhadas. É necessário realinhar as lâminas sempre que estas são removidas para efeitos de limpeza ou substituição. Para determinar se é necessário proceder ao seu realinhamento, compare as lâminas da sua máquina para cortar cabelo com este diagrama. (G)
1 Se a sua máquina para cortar cabelo estiver equipada com uma alavanca de control/controle, coloque a alavanca na posição de corte mais baixa. (H)
2 A ponta dos dentes da lâmina superior deve estar a 0,64 mm (1/32 in.) da lâmina inferior. Isto é importante para que a máquina para cortar cabelo não corte o cabelo muito rente nem toque na pele.
3 O dente da extrema direita da lâmina superior deve estar coberto ou situado à esquerda do primeiro dente pequeno da lâmina inferior.
4 O dente da extrema direita da lâmina superior deve tocar no dente grande da lâmina inferior.
Se as lâminas não estiverem correctamente alinhadas, coloque umas gotas de óleo Wahl Clipper, ligue a máquina para cortar cabelo durante alguns segundos e desligue-a. Desaperte um pouco os parafusos e ajuste (siga os passos 2 a 4 acima indicados). Volte a apertar os parafusos após ter alinhado as lâminas. As lâminas são as únicas peças desta máquina para cortar cabelo que podem ser reparadas pelo utilizador. (I)

ÓLEO *(J)*
As lâminas da sua nova máquina para cortar cabelo devem ser lubrificadas após alguns cortes. Deposite simplesmente algumas gotas do óleo Wahl Clipper nos dentes das lâminas. Utilize unicamente o óleo Wahl Clipper fornecido com esta máquina para cortar cabelo. De facto, devido à alta velocidade da sua máquina para cortar cabelo Wahl, deve utilizar um tipo de óleo específico. Não utilize nenhum outro tipo de óleo (misturado com querosene ou com solvente), uma vez que o solvente se evaporará e deixará um óleo espesso nas lâminas, diminuindo a sua velocidade. O óleo para máquina para cortar cabelo Wahl Clipper é um óleo muito fino e natural que não se evapora nem reduz a velocidade das lâminas.

FUSO DE TRANSMISSÃO DE MOVIMENTO *(apenas em alguns modelos de máquina para cortar cabelo Wahl)*
Se a sua máquina para cortar cabelo dispõe de um fuso de transmissão de movimento, este vem ajustado de fábrica para lhe fornecer um rendimento máximo. No entanto, se a voltagem /tensão da sua casa for baixa, poderá ser necessário ajustá-lo.
Para tal, utilize a escova de plástico, uma chave de fendas ou uma moeda para rodar o parafuso no sentido dos ponteiros do relógio até ouvir um clique. De seguida, rode lentamente o parafuso no sentido contrário ao dos ponteiros do relógio, até ó ruído parar. Este é o ajuste de rendimento máximo. (K)

FIO
Não deve utilizar o fio para puxar a máquina para cortar cabelo. Uma vez que precisa de manter a sua liberdade de movimentos, deve ter cuidado para que o fio não se enrole. Para guardar a máquina para cortar cabelo, deve enrolar o fio e colocar a máquina na caixa de origem ou no estojo (se fornecido).
Se a sua máquina para cortar cabelo estiver equipada com uma ficha /plugue polarizada: Para reduzir o risco de electrocussão, este aparelho dispõe de uma ficha /plugue polarizada (tem uma lâmina mais larga do que a outra). Esta ficha /plugue encaixa numa tomada polarizada de um única forma. Caso não entre totalmente na tomada, inverta a ficha /plugue. Se o problema persistir, contacte um electricista qualificado para instalar uma tomada adequada. Não tente mudar a ficha /plugue.

ALAVANCA DE CONTROL/CONTROLE *(apenas em alguns modelos de máquina para cortar cabelo Wahl)*
Se a sua máquina para cortar cabelo dispõe de uma alavanca de control/controle, esta deve situar-se junto do seu polegar (se for destro), de modo a poder ajustá-la facilmente com a máquina para cortar cabelo na mão.
A alavanca de control/controle acresce versatilidade à sua máquina para cortar cabelo, permitindo-lhe mudar gradualmente o comprimento do corte, sem necessidade de utilizar um pente acessório. Quando a alavanca se encontra na posição mais alta, as lâminas oferecem-lhe o corte muito curto. Puxar a alavanca gradualmente para baixo aumenta o comprimento de corte, deixando o cabelo mais comprido. Na sua posição mais baixa, a alavanca de controlo deixará o cabelo sensivelmente com o mesmo comprimento do que o pente de corte nº1.
A utilização da alavanca de control/controle irá aumentar o tempo de vida das lâminas já que permite utilizar um tipo de corte diferente. Além disso, se cortar muito cabelo e se estiver a bloquear as lâminas, a alavanca de controlo irá ajudá-lo a retirar o cabelo que se acumulou entre as duas lâminas, sem necessidade de retirar as lâminas. Com a máquina para cortar cabelo em funcionamento, mude rapidamente a alavanca de "corte curto" para "corte comprido" várias vezes. Efectuar este procedimento após cada utilização permitirá manter as lâminas livres de cabelo. Se a sua máquina para cortar cabelo deixar de cortar e se este procedimento não resolver a situação, é possível que as suas lâminas precisam de ser afiadas. Nesse caso, pode substituí-las ou devolvê-las à Wahl.

GUIA WAHL PARA CORTAR O CABELO EM CASA SEM PROBLEMAS:

ANTES DE CORTAR O CABELO
1 A sua máquina para cortar cabelo deve estar limpa, lubrificada e em perfeitas condições de funcionamento.
2 Se o seu kit vier com uma capa protectora de plástico, coloque-a à volta do pescoço da pessoa, atando os cordões. Para evitar que o cabelo caia no pescoço, coloque as extremidades da capa por dentro. Caso contrário, conseguirá o mesmo resultado com uma toalha.
3 Sente a pessoa à qual pretende cortar o cabelo numa cadeira ou num banco, de modo a que a parte superior da cabeça esteja ao nível dos seus olhos.
4 Depois de pentear e desembaraçar o cabelo com um pente, segure a máquina para cortar cabelo de forma confortável e relaxada, com a placa de identificação situada por baixo da palma da mão, perto do seu dedo indicador. Assim, conseguirá controlar o corte de uma modo preciso e confortável.
NOTA: Para colocar um pente acessório, segure o pente com os dentes para cima. Deslize-o e encaixe-o firmemente na parte inferior da lâmina da máquina para cortar cabelo. (L)
Conforme o kit que adquiriu, este pode conter:
Pentes ajustáveis *– permitindo combinar vários comprimentos de corte com um só pente.*
Pentes Individuais Pretos *– fornecendo um comprimento de corte predefinido, indicado em cada um dos pentes.*
Pentes Individuais de Outras Cores *– fornecendo um comprimento de corte predefinido, indicado em cada um dos pentes; pode também guiar-se pelas cores para visualizar rapidamente o comprimento de corte já que cada um deles possui uma cor diferente.*

UTILIZAÇÃO DE PENTES AJUSTÁVEIS:
O pente ajustável pequeno dispõe de cinco posições de corte de 3 a 16 mm (1/8 in. a 5/8 in.) em intervalos de 3 mm (1/8 in.). (M)
O pente ajustável grande dispõe de cinco posições de corte de 19 a 32 mm (3/4 in. a 1-1/4 in.) em intervalos de 3 mm (1/8 in.). (N)
Movendo a alavanca de control/controle com o polegar, pode mudar o comprimento de corte para a posição seguinte. Ambos os pentes ajustáveis dispõem de uma lingueta de paragem que mostra o número da posição de corte e o comprimento de corte em milímetros para uma rápida e fácil identificação. (O1)
O pente ajustável grande pode ser utilizado da orelha até ao cimo da cabeça. (O2)
O pente ajustável pequeno pode ser utilizado da nuca até às orelhas.

UTILIZAÇÃO DE PENTES INDIVIDUAIS (PRETO OU DE COR):
Alguns kits não incluem pentes Wahl. No entanto, qualquer um destes pentes (ou acessórios adicionais não referidos na lista) pode ser adquirido no seu revendedor ou directamente encomendado à Wahl.
LISTA DOS PENTES INDIVIDUAIS:
• 3 mm - Preto/vermelho
• 10 mm - Preto/azul escuro
• 16 mm - Preto/amarelo
• 22 mm - Preto/verde
• 31 mm - Preto/branco
• Pente para a orelha direita - Preto apenas
• 6 mm - Preto/roxo
• 13 mm -Preto/cor-de-laranja/cor-de-rosa
• 19 mm - Preto/lilás
• 25 mm - Preto/azul claro
• 38 mm - Preto apenas
• Pente para a orelha esquerda - Preto apenas

CORTAR O CABELO

PARA CORTES MÉDIOS A COMPRIDOS: *(P)*
A primeira vez que cortar o cabelo, corte apenas as pontas até se acostumar a cada pente. Comece sempre com o pente maior, e se pretender um corte de cabelo mais curto, então utilize pentes mais pequenos (ou mude a posição do pente).
Lembre-se que entre os cortes de cabelo realizados por profissionais, o cabelo cresce por igual, e que para voltar a ter um aspecto limpo e asseado, basta um simples corte na zona do pescoço e de ambos os lados da cabeça.
Para um corte uniforme, deixe a máquina para cortar cabelo avançar suavemente pelo cabelo. Não acelere o ritmo e utilize o método seguinte:
1 Penteie o cabelo para que ele adopte a sua posição natural.
2 Coloque o pente maior na máquina para cortar cabelo e comece pelos lados da cabeça, cortando de baixo para cima. Com os dentes do pente em cima da cabeça e apontados para cima, mantenha a máquina para cortar cabelo ligeiramente sobre o cabelo. Mova lentamente a máquina para cortar cabelo para cima e para fora, cortando apenas pequenas quantidades de cabelo de cada vez.
Repita o procedimento de ambos lados da cabeça e na parte posterior da mesma.
Se desejar um corte de cabelo mais curto, pode trocar o pente para um mais pequeno (ou mudar a posição, se estiver a utilizar um pente ajustável) ou exercer mais pressão e não afastar tanto a máquina para cortar cabelo.
Todo este procedimento requer prática. De modo que é melhor cortar pouco cabelo nas primeiras utilizações.
Se quiser o cabelo mais curto na parte superior da cabeça, utilize o pente 1 in. (se o seu kit incluir o pente 1-1/4 in. ou 1-1/2 in., poderá utilizá-lo para um corte ligeiramente mais comprido). Com os dentes colocados contra a cabeça, comece lentamente desde a testa até à nuca. Mais uma vez, é melhor deixar o cabelo mais comprido aquando dos primeiros cortes.

PARA UM CABELO MAIS COMPRIDO NO CIMO DA CABEÇA:
Não utilizando nenhum pente, pode conseguir um corte mais comprido. Utilize um pente de cabeleireiro ou um pente normal e levante o cabelo no cima da cabeça, cortando por cima do pente, ou segure o cabelo entre os dedos e corte o comprimento desejado. Repita o procedimento desde a testa até à nuca, cortando o cabelo gradualmente mais curto ao reduzir o espaço entre o pente ou entre os dedos e a cabeça. Penteie com frequência para desembaraçar o cabelo e verificar a regularidade do corte.

APARAR O CABELO EM TORNO DAS ORELHAS:
UTILIZANDO OS PENTES PARA A ORELHA ESQUERDA E DIREITA
Os pentes para a orelha esquerda e direita têm dentes de comprimento incremental e cortam entre 1/8 in. e 1/2 in. Seguindo o contorno da orelha com o pente apropriado, conseguirá um corte gradual e uniforme sem ter de usar múltiplos pentes.
PARA CORTAR A ZONA EM TORNO DA ORELHA ESQUERDA:
Coloque o pente para a orelha esquerda na sua máquina para cortar cabelo e posicione-se de frente para a orelha esquerda. Segurando a máquina para cortar cabelo num ligeiro ângulo contra a cabeça, mantenha o pente mesmo por trás da orelha esquerda, na linha do cabelo. Mova a máquina para cortar cabelo no pequeno meio círculo em torno da orelha esquerda, até à frente da cabeça. Conforme o comprimento do cabelo, pode precisar de passar a máquina para cortar cabelo várias vezes nessa zona. Ao fazer isso, mova lentamente a máquina para cortar cabelo para cima e para fora, tendo cuidado com a orelha. Este procedimento permite guiar o cabelo no pente até às lâminas da máquina para cortar cabelo.
Nota: Pode também aparar as patilhas com este movimento incluindo a área das patilhas ao mover a máquina para cortar cabelo em torno das orelhas.
PARA CORTAR A ZONA EM TORNO DA ORELHA DIREITA:
Coloque o pente para a orelha direita na sua máquina para cortar cabelo. Posicione-se de frente para a orelha direita e repita o procedimento descrito acima para a orelha esquerda.
Acabe delineando a zona em torno da orelha da forma descrita na secção seguinte.

CONTORNO: *(Q)*
Não precisa de nenhum acessório. (Se a sua máquina para cortar cabelo estiver equipada com uma alavanca de control/controle, coloque-a na posição de corte mais baixa). Penteie o cabelo ao estilo desejado. Comece pela zona entre a orelha e as patilhas, como indicado na figura, segure a máquina para cortar cabelo com a ponta da lâmina contra a linha do cabelo. Siga lentamente o contorno desejado por cima, em torno e por trás das orelhas. Para definir as patilhas e a nuca, segure a máquina para cortar cabelo ao contrário, contra a pele e no comprimento desejado, e mova-a para baixo.
Penteie o cabelo e verifique se ambos os lados da cabeça estão idênticos. Verifique se existem irregularidades no corte.

CORTE CURTO *(R)*
Começando com o pente mais comprido, corte desde a nuca até ao cimo da cabeça. Segure o pente contra a cabeça e mova lentamente a máquina para cortar cabelo pelo cabelo, como indicado na figura.
Utilize o mesmo procedimento para cortar a parte superior da cabeça. Depois, corte o cabelo no sentido contrário ao do seu crescimento, desde o cimo da cabeça, e igualize o corte com os lados.
Para um aspecto "direito", deve cortar o cabelo por cima da cabeça com um pente e não utilizar o acessório.
Sirva-se dos pentes utilizados para um corte de cabelo mais curto para "aparar" o cabelo até à linha da nuca. Penteie o cabelo e verifique se existem irregularidades no corte. Delineie as patilhas e a linha da nuca como descrito anteriormente.
Se desejar um corte mais curto nos lados e na nuca, siga as indicações do diagrama ao lado. (S)
As cinco principais zonas ilustradas no guia Wahl para cortar o cabelo são a chave do sucesso para conseguir facilmente cortar o cabelo. Para sugestões sobre os últimos cortes de cabelo na moda, consulte o nosso site em www.wahl.com.

Regulamento para os estados membros da CE: aparelhos marcados com o seguinte símbolo não podem ser eliminados no lixo doméstico.
Estes produto tem de ser elimindo como lixo especial e tem de ser entregue para ser reciclado.

nl Gebruiksaanwijzing

BELANGRIJKE VOORZORGSMAATREGEGELEN
Bij gebruik van een elektrisch apparaat moeten altijd de basisvoorzorgsmaatregelen worden gevolgd, inclusief de hieronder genoemde punten. Lees voor het gebruik alle instructies en voorzorgsmaatregelen.

GEVAAR
Ga als volgt te werk om de kans op overlijden of letsel door elektrische schok te verminderen:
1. Geen apparaat pakken dat in het water is gevallen. Trek onmiddellijk de stekker uit het stopcontact.
2. Niet tijdens het baden of douchen gebruiken;
3. Het apparaat nergens plaatsen of opslaan van waar het in een bad of wastafel kan vallen of kan worden getrokken; Niet in water of andere vloeistof plaatsen of laten vallen.
4. Behalve tijdens het opladen, dient dit apparaat na gebruik altijd onmiddellijk uit het stopcontact te worden verwijderd;
5. De stekker van dit apparaat altijd voor het reinigen uit het stopcontact verwijderen;

WAARSCHUWING
Ga als volgt te werk om de kans op brandwonden, brand, elektrische schok of letsel bij personen te verminderen:

• Dit apparaat kan worden gebruikt door kinderen van 14 jaar en ouder en personen met verminderde fysieke, sensorische of mentale capaciteiten of met gebrek aan ervaring en kennis, mits zij onder toezicht of met instructies zijn betreffende het veilige gebruik van het apparaat en de betrokken gevaren begrijpen. Kinderen mogen niet met het apparaat spelen. Kinderen mogen niet zonder toezicht het apparaat reinigen of onderhouden.
• Waarschuwing: houd het product droog. Het is van essentieel belang dat wordt VOORKOMEN dat elektrische apparatuur in contact komt met water of andere vloeistoffen.

• Gebruik dit apparaat alleen voor het in deze handleiding beschreven gebruik; Gebruik geen accessoires die niet door de fabrikant worden aanbevolen.
• Gebruik dit apparaat nooit met een beschadigd snoer of stekker, als het niet goed werkt, of als het is gevallen of beschadigd, of in water is gevallen; Retourneer het apparaat naar Wahl Clipper Corporation voor onderzoek en reparatie.
• Houd het snoer uit de buurt van warme oppervlakken.
. Gebruik het niet buiten of ergens waar spuitbussen (spray) worden gebruikt of waar zuurstof wordt toegediend.
• Steek altijd eerst de stekker in het apparaat en dan pas in het stopcontact. Om de eenheid te verwijderen, zet u de eenheid eerst op "OFF", en daarna verwijdert u pas de stekker uit het stopcontact.

BEWAAR DEZE INSTRUCTIES

Deze haartrimmer is bedoeld voor huishoudelijk gebruik.
A- ondermesje
B- messchuifje (alleen op Multi-Cut (MC) trimmer)
C- opkniphendeltje (alleen op Multi-Cut (MC) trimmer)
D- schakelaar
E- bovenmesje
F- stelschroef

ONDERHOUD HAARTRIMMER

De mesjes van uw Wahl haartrimmer zijn in de fabriek geolied en uitgelijnd; het is echter mogelijk dat de uitlijning van de mesjes door stoten niet meer optimaal is. De mesjes moeten opnieuw worden uitgelijnd nadat ze voor reiniging of vervanging verwijderd zijn geweest. Om te bepalen of ze opnieuw uitgelijnd moeten worden, vergelijkt u de mesjes van uw haartrimmer met deze tekening. (G)
1 Als uw haartrimmer van een opkniphendeltje is voorzien, zet dit dan in de kort-knippositie. (H)
2 Het uiteinde van de tanden op het bovenmesje moet zich ongeveer 0,64 mm achter het onder- mesje bevinden. Dit is belangrijk omdat de haartrimmer dan nooit te kort knipt of de huid raakt.
3 De uiterst linkse tand van het bovenmesje moet boven of links van het eerste tandje op het ondermes zitten.
4 De uiterst rechtse tand van het bovenmesje moet de grote tand op het ondermesje raken.
Als de uitlijning van de mesjes niet goed is, brengt u een paar druppels Wahl Clipper Oil (speciale olie voor haartrimmers) op de mesjes aan. Zet de haartrimmer even aan en vervolgens weer uit. Haal de stekker uit het stopcontact. Draai de schroeven iets los en verstel ze (zie stappen 2-4 hierboven). Draai de schroeven aan als de mesjes zijn uitgelijnd. De mesjes zijn het enige onderdeel van deze haartrimmer waaraan de gebruiker onderhoud kan uitvoeren. (I)

OLIE *(J)*
De mesjes van uw nieuwe haartrimmer moeten na een paar knipbeurten steeds worden geolied. Breng een paar druppeltjes Wahl Clipper Oil aan op de tanden van de messen. Gebruik alleen de Wahl Clipper Oil uit de verpakking. Wegens de hoge snelheid van uw Wahl haartrimmer moet de juiste soort olie worden gebruikt. Gebruik geen haarolie, vet of andere olie die gemengd is met kerosine of een oplosmiddel, omdat oplosmiddelen verdampen en dan de dikke olie achterlaten waardoor de mesjes langzamer gaan werken. Wahl Clipper Oil is een zeer dunne, natuurlijke olie die niet verdampt en de mesjes nooit langzamer zal laten werken.

STELSCHROEF *(Niet op alle modellen Wahl haartrimmers)*
Als uw trimmer een stelschroef heeft, is deze in de fabriek ingesteld op optimale efficiëntie. Als de spanning bij u thuis echter laag is, kan het kan nodig zijn om de schroef te verstellen.
Om het vermogen af te stellen, draait u met de kunststof borstel, een schroevendraaier of een dun muntje de stelschroef naar rechts tot de arm tegen de spiraal aankomt, waardoor u een geluid hoort. Daarna draait u langzaam de stelschroef naar buiten (naar links), tot het geluid ophoudt. Dit is de maximale vermogensinstelling. (K)

SNOER
U mag de haartrimmer niet aan het snoer naar u toe trekken. Omdat u het apparaat vrij moet kunnen bewegen, dient u ervoor te zorgen dat het snoer niet in elkaar draait of blijft haken. Als u het snoer opbergt, moet het worden opgerold en in de originele doos of opbergtas worden opgeborgen (indien geleverd).
Als uw haartrimmer een gepolariseerde stekker heeft: *om het risico van een elektrische schok te verminderen, is dit apparaat voorzien van een gepolariseerde stekker (de ene pen is breder dan de andere). Deze stekker past maar op één manier in een gepolariseerd stopcontact. Als de stekker niet goed in het stopcontact past, draait u hem om. Past hij dan nog niet, neem dan contact op met een bevoegde elektricien om het juiste stopcontact te installeren. Breng geen enkele verandering aan de stekker aan.*

OPKNIPHENDELTJE *(Niet op alle modellen Wahl haartrimmers)*
Als uw haartrimmer een verstelbaar opkniphendeltje heeft, bevindt dit zich op een handige plek, vlakbij uw duim (als u rechtshandig bent), zodat u het gemakkelijk kunt verzetten terwijl u de haartrimmer in uw hand houdt.
Het opkniphendeltje maakt uw trimmer nog veelzijdiger omdat u daarmee de lengte van het geknipte haar geleidelijk kunt veranderen zonder dat er een opzetkam aan te pas komt. Als de hendel in de hoogste stand staat, werken de mesjes heel dicht bij de huid, zodat het haar heel kort wordt afgeknipt. Als u het hendeltje omlaag drukt, wordt de kniplengte geleidelijk langer. In de laagste stand blijft het haar ongeveer even lang als met de opzetkam van 3 mm (1/8 in.).
Met het opkniphendeltje gaan uw mesjes langer mee omdat er voor elke stand een andere snijkant wordt gebruikt. Bovendien kunt u zo, als door het knippen van erg dik haar de mesjes vast blijven zitten, het haar verwijderen dat tussen de mesjes vastzit zonder dat u de mesjes hoeft te verwijderen. Terwijl de haartrimmer loopt, beweegt u snel het hendeltje een paar keer van "kort knippen" naar "minder kort knippen". Als u dit elke keer doet nadat u de trimmer heeft gebruikt, blijft er geen haar tussen de mesjes zitten. Als uw haartrimmer stopt met werken en deze procedure helpt niet, dan zijn uw snijmesjes misschien stomp. Vervang ze dan of stuur ze naar Wahl om geslepen te worden.

WAHL'S GIDS VOOR DE THUISKAPPER ZODAT HET ALTIJD LUKT

VOORDAT U GAAT KNIPPEN

1 Uw haartrimmer moet schoon en geolied zijn en zich in prima staat bevin-den.
2 Als uw set ook een kunststof cape bevat, legt u deze om de nek. Strik de bandjes en leg de cape zo neer dat er geen haar in de kraag kan vallen. Als u geen cape hebt, kunt u ook heel goed een handdoek gebruiken.
3 Laat de persoon bij wie u het haar gaat knippen op een kruk of een stoel gaan zitten zodat de bovenkant van zijn/haar hoofd op ongeveer dezelfde hoogte is als uw ogen.
4 Kam eerst het haar door zodat er geen klitten in zitten en pak dan de haartrimmer in een ontspannen, gemakkelijke greep, met het naamplaatje onder uw handpalm, bij uw wijsvinger. Met deze greep kunt u op de beste en meest nauwkeurige manier knippen.
N.B.: *om de opzetkammen te bevestigen, houdt u de kam vast met de tanden omhoog. Klem het opzetkam-hulpstuk stevig op de onderkant van het trimmesje. (L)*

Afhankelijk van de set kan deze de volgende artikelen bevatten:
Verstelbare opzetkammen *– hiermee kunt u het haar met één enkele kam op verschillende lengtes afknippen.*
Individuele zwarte opzetkammen *– zorgen voor bepaalde lengtes die op elke individuele kam staan aangegeven.*
Individuele gekleurde opzetkammen *– zorgen voor bepaalde lengtes die op elke individuele kam staan aangegeven. De kammen zijn van een kleurcode voorzien zodat u snel herkent voor welke lengte zij bedoeld zijn.*

HET GEBRUIK VAN VERSTELBARE OPZETKAMMEN:
De kleine verstelbare opzetkam heeft vijf instellingen van 3 tot 16 mm (1/8 tot 5/8 in.) in stappen van 3 mm (1/8 in.). (M)
De grote verstelbare opzetkam heeft vijf instellingen van 19 tot 32 mm (3/4 tot 1-1/4 in.) in stappen van 3 mm (1/8 in.). (N)
U kunt met uw duim de snijlengte veranderen door het verstelbare hendeltje eenvoudigweg naar de volgende stand te schuiven. Beide verstelbare opzetkammen hebben klikstops en het nummer van de stand en de snijlengte worden in mm aangegeven zodat u de instelling snel en gemakkelijk kunt herkennen.
De grote verstelbare opzetkam kan gebruikt worden vanaf het oor tot de kruin. (O1)
De kleine verstelbare opzetkam kan gebruikt worden vanaf de nek naar het gebied bij het oor. (O2)

GEBRUIK VAN INDIVIDUELE (ZWARTE OF GEKLEURDE) OPZETKAMMEN:
Sommige sets bevatten niet alle Wahl opzetkammen. U kunt al deze kammen (of extra accessoires die hier niet vermeld zijn) echter bij uw dealer aanschaffen of rechtstreeks bij Wahl bestellen.
LIJST VAN INDIVIDUELE OPZETKAMMEN:
• 3 mm - zwart/rood
• 10 mm - zwart/donkerblauw
• 16 mm - zwart/geel
• 22 mm - zwart/groen
• 31 mm - zwart/wit
• opknippen bij rechter oor - alleen zwart
• 6 mm - zwart/paars
• 13 mm - zwart/oranje/roze
• 19 mm - zwart/lavendel
• 25 mm - zwart/lichtblauw
• 38 mm - alleen zwart
• opknippen bij linker oor - alleen zwart

HAAR KNIPPEN

VOOR MIDDELMATIG TOT LANG HAAR: *(P)*
Knip de eerste keer slechts een klein stukje van het haar af tot u eraan gewend bent en weet hoe lang het haar is bij elke individuele opzetkam. Begin altijd met de grootste opzetkam op de haartrimmer en gebruik daarna kortere kammen (of instellingen – als u verstelbare opzetkammen gebruikt) als het haar korter moet worden.
Vergeet niet dat het haar tussen professioneel uitgevoerde knipbeurten in over het hele hoofd gelijkmatig aangroeit, zodat een beetje bijknippen onderin de nek en aan de zijkanten al voldoende is om er weer keurig verzorgd uit te zien.
Als u het haar over het hele hoofd korter wilt knippen, laat u de haartrimmer in een rustig tempo door al het haar gaan. Duw de trimmer nooit met kracht door het haar.
1 Kam eerst het haar door zodat het natuurlijk valt.
2 Zet de grootste opzetkam op uw haartrimmer en begin met het bijwerken van de zijkanten, van onder naar boven. Houd de haartrimmer lichtjes tegen het haar, met de tanden van de opzetkam naar boven gericht, maar plat tegen het hoofd. Til de haartrimmer nu langzaam op en naar buiten. Knip per keer slechts een klein plukje haar af. Herhaal dit rond de zijkanten en de achterkant van het hoofd.
Als het haar korter moet worden, pakt u een kortere opzetkam (of u verandert de instelling, als u verstelbare opzetkammen gebruikt) of u oefent meer druk uit, terwijl u tilt het huidige hulpstuk minder ver van het hoofd af tilt.
Deze hele procedure vereist oefening en het is de eerste paar keer altijd beter om te veel haar te laten zitten.
Voor de bovenkant van het hoofd krijgt u een tamelijk kort kapsel als u de opzetkam van 25 mm gebruikt (1 in.). (Als uw set de opzetkam van 1-1/4 in. of 1-1/2 in. bevat, kunt u deze gebruiken voor een iets minder kort kapsel.) Houd de tanden vlak tegen het hoofd, en begin langzaam het haar van voren naar achteren te trimmen. Ook in dit geval is het beter om de eerste paar keer te veel haar te laten zitten.

VOOR LANGER HAAR BOVENOP:
Als u geen opzetkam gebruikt, kunt u het haar langer laten. Gebruik een kapperskam of een gewone kam en til het haar bovenop het hoofd op. Knip boven de kam, of pak het haar tussen uw vingers en knip het op de gewenste lengte af. Ga zo verder vanaf de voorkant naar de achterkant van het hoofd en knip het haar geleidelijk iets korter door de afstand tussen de kam of de vingers en het hoofd kleiner te maken. Kam regelmatig om losse haren te verwijderen. Controleer het haar daarbij op ongelijke stukken.

OPKNIPPEN RONDOM DE OREN:
GEBRUIK VAN OPZETKAMMEN VOOR HET LINKER EN RECHTER OOR
De opzetkammen voor het linker en rechter oor hebben een ingebouwd taps uiteinde dat van van 3 naar 12 mm loopt (1/8 naar 1/2 in.). Door met de juiste kam de buitenkant van het oor te volgen, knipt u het haar op zodat het geleidelijk omhoog loopt zonder dat u verschillende kammen hoeft te gebruiken.
OPKNIPPEN RONDOM HET LINKER OOR:
Bevestig de opzetkam voor het linker oor aan uw haartrimmer en ga met uw gezicht naar het linker oor staan, Houd de haartrimmer in een flauwe hoek tegen het hoofd en zet de opzetkam net achter het linker oor op de haarlijn. Beweeg dan de haartrimmer in een kleine halve cirkel om het linker oor heen naar de voorkant van het hoofd. Afhankelijk van de lengte van het haar kan het nodig zijn om verscheidene kleine haaltjes te maken terwijl u om het oor heen werkt. Als u dat doet, beweegt u de haartrimmer langzaam naar boven en naar buiten terwijl u het oor steeds in de gaten houdt. Op deze manier kunt u het haar in de kam naar de mesjes van de trimmer leiden.
N.B.: u kunt bakkenbaarden ook opknippen door dit gebied mee te nemen terwijl u de haartrimmer om het oor heen beweegt.
OPKNIPPEN RONDOM HET RECHTER OOR:
Bevestig de opzetkam voor het rechter oor aan uw haartrimmer. Ga met uw gezicht naar het rechter oor staan en herhaal de procedure zoals hierboven voor het linker oor beschreven.
Eindig met het de contouren voor het gebied om het oor zoals beschreven in het volgende gedeelte.

CONTOUREN: *(Q)*
Hiervoor hebt u geen hulpstukken nodig. (Op een multi-cut haartrimmer duwt u het opkniphendeltje naar boven, naar de "kortknip" -stand.) Kam het haar in de gewenste stijl. Begin tussen het oor en de bakkenbaarden (zie de afbeelding links) en houd de haartrimmer met de hoekrand van het mesje tegen de haarlijn. Volg langzaam de gewenste contouren van het haar boven, rondom en achter de oren. Voor het afwerken van de bakkenbaarden en het haar in de nek houd u de haartrimmer ondersteboven tegen de huid op de gewenste lengte terwijl u hem omlaag beweegt.
Kam het haar en controleer of beide kanten even lang zijn. Controleer het hele kapsel op ongelijke gedeelten.

MILLIMETEREN EN KORTE KAPSELS: *(R)*
Begin met de langste opzetkam en werk vanaf de nek naar de kruin. Houd de opzetkam vlak tegen het hoofd en beweeg de haartrimmer langzaam, zoals afgebeeld, door het haar.
Gebruik dezelfde procedure vanaf de onderkant naar de bovenkant van het hoofd (zie afbeelding). Knip dan het haar tegen de groeirichting in, van voren naar de kruin, totdat het aansluit op de zijkanten.
Voor een "platte" bovenkant moet het haar boven op het hoofd over een platte kam worden geknipt in plaats van met de opzetkam.
Gebruik kortere opzetkammen als u het haar naar de nek toe geleidelijk langer wilt houden. Kam het haar en controleer het op ongelijke stukken. Werk de contouren van de bakkenbaarden en het haar in de nek af zoals hierboven beschreven. (S)
Als u kort, opgeknipt haar wilt aan de zijkanten en de achterkant, houd u dan aan de afbeelding links.
De vijf belangrijkste zones die in de Wahl haarknipgids zijn aangegeven, vormen uw wegwijzer voor gemakkelijk haarknippen als doe-het-zelf kapper. Bezoek ons op www.wahl.com voor tips over de laatste trends en haarmode.

Regeling voor EU-landen: met het volgende symbool gemarkeerde toestellen mogen niet via het huisvuil worden verwijderd.
Dit product moet als chemisch afval worden verwijderd en worden gerecycleerd.

ar تعليمات استعمال

إجراءات وقائية مهمة
يجب دائمًا اتباع الإجراءات الوقائية الأساسية عند استخدام الجهاز الكهربائي الخاص بك، وتتضمن هذه الإجراءات النقاط التي يتم سردها فيما يلي. قم بقراءة كافة التعليمات والإجراءات الوقائية قبل الاستخدام.
خطر
لتقليل خطر الإصابة أو الوفاة نتيجة صدمة كهربائية:
1. لا تحاول لمس جهاز وقع في الماء، قم على الفور بفصله عن منفذ الكهرباء.
2. لا تستخدم الجهاز أثناء الاستحمام.
3. لا تضع الجهاز أو تخزنه في مكان قد يسقط منه أو ينزلق إلى حوض الاستحمام أو الحوض. لا تضع الجهاز أو تسقطه في الماء أو أي سائل آخر.
4. قم دائمًا بفصل هذا الجهاز عن منفذ الكهرباء بعد الاستخدام على الفور، فيما عدا أثناء الشحن.
5. قم دائمًا بفصل هذا الجهاز قبل تنظيفه.

تحذير
لتقليل خطر الإصابة بحروق أو اشتعال النيران أو صدمة كهربائية أو إصابة الأشخاص:
• يمكن استخدام هذا الجهاز من قبل الأطفال الذين تتراوح أعمارهم من 14 سنة فما فوق والأشخاص ذوي القدرات الجسدية أو الحسية أو العقلية المحدودة أو الذين يفتقرون إلى الخبرة والمعرفة إذا كانوا تحت الإشراف أو مُنحوا التعليمات بشأن استخدام هذا الجهاز بطريقة آمنة، وفهم المخاطر التي ينطوي عليها. لا ينبغي للأطفال العبث بالجهاز. لا تتاح صيانة وتنظيف المستخدم للجهاز للأطفال دون إشراف.
• تحذير: حافظ على جفاف المنتج. من الضروري تجنب اقتراب المعدات الكهربائية من الماء أو السوائل الأخرى.

• لا تستخدم هذا الجهاز سوى للغرض المخصص له كما هو موضح في هذا الدليل. لا تستخدم أي ملحقات لم توصي بها جهة التصنيع.
• لا تقم أبدًا بتشغيل هذا الجهاز في حالة وجود سلك أو قابس تالف أو إذا كان لا يعمل بشكل صحيح أو في حالة سقوطه أو تلفه أو في حالة سقوطه في الماء. قم بإعادة الجهاز إلى شركة Wahl Clipper لفحصه وإصلاحه.
• احرص على إبعاد السلك عن الأسطح الساخنة.
. لا تستخدم الجهاز في الهواء الطلق ولا تقم بتشغيله في مكان تم فيه استخدام منتجات الأيروسول (رشاش) أو في مكان يتم فيه استخدام الأكسجين.
• قم دائمًا بتوصيل القابس إلى الجهاز أولاً ثم إلى منفذ الكهرباء. للفصل، قم بتدوير الجهاز "OFF -"،ثم قم بإزالة القابس من مأخذ التيار.

احتفظ بهذه التعليمات
ماكينة الحلاقة هذه مصممة للاستخدام المنزلي.
أ- الشفرة السفلية
ب- جانب الشفرة (في ماكينة الحلاقة المتعددة (CM) فقط)
ب- ذراع التهذيب (في ماكينة الحلاقة المتعددة (CM) فقط)
د- المفتاح
هـ- الشفرة العلوية
و- مسمار الطاقة
صيانة ماكينة الحلاقة
يتم تزييت شفرات ماكينة الحلاقة من lhaW ومحاذاتها قبل خروجها من مصنعنا، إلا إنه من المستحيل اعوجاج الشفرات عن المحاذاة. يجب إعادة محاذاة الشفرات إذا تمت إزالتها للتنظيف أو الاستبدال. لتحديد ما إذا كانت عملية إعادة المحاذاة ضرورية أم لا، قم بمقارنة شفرات ماكينة الحلاقة الخاصة بك مع الرسم التخطيطي G.
1 في حالة وجود ذراع تهذيب في ماكينة الحلاقة، قم بوضع ذراع التهذيب في وضع القص الدقيق. (ح)
2 يجب أن يكون طول أسنان الشفرة العلوية 23/1 بوصة تقريبًا (46. مم) من الشفرة السفلية. يعد ذلك مهمًا بحيث لا تقص ماكينة الحلاقة بالقرب من القاطعة المتحركة أو تسمح لها بملامسة الجلد.
3 يجب أن تتم تغطية أسنان اليد اليسرى للشفرة العلوية أو إلى الجزء الأيسر من السنة الصغيرة الأولى من الشفرة السفلية.
4 يجب أن تلامس سنة اليد اليمنى المتطرفة السنة الكبيرة على الشفرة السفلية.
إذا كانت محاذاة الشفرة غير صحيحة، قم بإضافة قطرات قليلة من زيت Wahl Clipper للشفرات، وقم بضبط ماكينة الحلاقة على الوضع "تشغيل" لبضع لحظات، ثم قم بالضبط على الوضع "إيقاف" وقم بالفصل. قم بفك المسامير برفق وقم بالضبط (الخطوات 2-4 الواردة أعلاه). قم بإحكام ربط المسامير بعد محاذاة الشفرات. باستثناء الشفرات، لا يوجد في ماكينة الحلاقة هذه قطع غيار قابلة للصيانة من قبل المستخدم. (الرسم التخطيطي I)
الزيت (ي)
يجب تزييت الشفرات الخاصة بماكينة الحلاقة الخاصة كل فترة قليلة تقوم فيها بقص الشعر. فقط ضع قطرات قليلة من زيت reppilC lhaW على أسنان الشفرات. استخدم زيت Wahl Clipper المتوفر فقط مع المجموعة. نظرًا للسرعة العالية لماكينة حلاقة lhaW، يجب استخدام نوع الزيت الصحيح. لا تستخدم زيت الشعر، أو شحم، أو أي زيت مختلط بالكيروسين أو أي مذيبات؛ حيث تتبخر المذيبات وتترك الزيت الكثيف مما يؤدي إلى تقليل سرعة الشفرات. إن زيت Wahl Clipper خفيف جدًا، وطبيعي لا يتبخر ولا يتسبب في تقليل سرعة الشفرات.
مسمار الطاقة (لا يوجد في كل طرز Wahl Clippers)
يوجد في ماكينة الحلاقة الخاصة بك مسمار طاقة وتم ضبطه للحصول على الكفاءة القصوى قبل الخروج من المصنع. مع هذا، إذا كان الجهد الكهربي في المنزل لديك منخفضًا، فقد تحتاج إلى إعادة ضبطه.
لضبط الطاقة، استخدم الفرشاة البلاستيكية أو مفك أو عملة رفيعة لتحويل مسمار الطاقة في اتجاه عقارب الساعة حتى يرتطم الذراع بالملف محدثًا طقطقة. ثم، قم بلف مسمار الطاقة (عكس اتجاه عقارب الساعة)، حتى تتوقف الطقطقة. هذا هو الحد الأقصى من إعداد الطاقة. (ك)
السلك
يجب ألا يتم استخدام السلك لشد ماكينة الحلاقة. بسبب الحاجة إلى الحفاظ على حرية الحركة، يجب توخي الحذر-للحفاظ على عدم التواء السلك وعدم إعاقته. عند التخزين، يجب لف السلك ووضع الوحدة في الصندوق الأصلي أو-جراب التخزين (عند توفره).
إذا كان هناك قابس قطبي في ماكينة الحلاقة: لتقليل مخاطر الصدمة الكهربية، يوجد لدى في الجهاز قابس قطبي (شفرة واحدة أعرض من الأخرى). يتناسب هذا القابس مع منفذ كهرباء قطبي في اتجاه واحد فقط. في حالة عدم حدوث توافق تام في منفذ الكهرباء، قم بقلب المقبس. في حالة استمرار عدم التوافق، اتصل بكهربائي مؤهل لتركيب المنفذ بشكل صحيح. لا تقم بتغيير القابس بأي طريقة.
ذراع التهذيب (لا يوجد في كل طرز Wahl Clippers)
في حالة وجود ذراع تهذيب قابل للضبط في ماكينة الحلاقة الخاصة بك، فستجده في وضع مريح بالقرب من إبهامك (إذا كنت تستخدم يدك اليمنى)، وبذلك يمكن الضبط بسهولة أثناء تواجد ماكينة الحلاقة في يدك.
يضيف ذراع التهذيب إمكانية تعدد الاستخدام لماكينة الحلاقة من خلال السماح لك بالتغيير التدريجي لدقة الحلاقة الخاصة بك دون مشط التوجيه. عندما يكون الذراع في الوضع العلوي، تعطيك الشفرات القص الدقيق وتترك الشعر قصير جدًا. (الرسم التخطيطي 1H) يؤدي دفع الذراع بالتدريج لأسفل إلى زيادة طول القص. في وضعها المنخفض، يترك ذراع التهذيب الشعر بنفس طول مشط التوجيه 8/1 بوصة. (الرسم التخطيطي 2H)
يعمل ذراع التهذيب كذلك على توسيع استخدام الشفرات حيث يتم استخدام حافة قص مختلفة في كل إعداد. بالإضافة إلى ذلك، إذا زاد تراكم الشعر المقصوص بغزارة على الشفرات، فإن ذراع التهذيب يساعد على إزالة الشعر العالق بين شفرتين دون إزالة الشفرات. أثناء تشغيل ماكينة الحلاقة، قم بتحريك الذراع بسرعة من "القص الدقيق" إلى "القص الأطول" مرتين. يساعد القيام بذلك في كل مرة بعد الانتهاء من استخدام ماكينة الحلاقة على الحفاظ على نظافة الشفرات من الشعر المقصوص. إذا توقفت ماكينة الحلاقة الخاصة بك عن القص ولم يفد ذلك، فقد تكون شفرات القص غير حادة. إما أن تستبدلها أو ترجعها إلى Wahl للشحذ.
دليل WAHL للحلاقة المنزلية بلا أخطاء
قبل قص الشعر
1 يجب أن تكون ماكينة الحلاقة الخاصة بك نظيفة وتم تزييتها وفي حالة ممتازة للعمل.
2 إذا اشتملت المجموعة الخاصة بك على غطاء بلاستيكي، ضعه حول الرقبة مع تثبيت الغطاء جيدًا لتجنب سقوط الشعر داخل الياقة. إذا لم يوجد غطاء، فستؤدي المنشفة الغرض.
3 يجلس الشخص الذي يرغب في قص شعره على كرسي بلا ظهر أو ذراعين أو على كرسي عادي بحيث تكون أعلى رأسه في مستوى عينيك.
4 بعد تمشيط الشعر لإزالة التشابكات، امسك بماكينة الحلاقة في وضع مريح بحيث تكون لوحة الاسم أسفل راحة اليد بجوار السبابة. يساعد المقبض على التحكم المريح والدقيق في القص.
ملاحظة:لتثبيت أمشاط التوجيه، قم بمسك المشط بحيث تكون الأسنان لأعلى. قم بتحريك ملحق مشط التوجيه إلى الجزء السفلي من شفرة ماكينة الحلاقة. (ل)
حسب المجموعة التي قمت بشرائها قد تشمل المجموعة الخاصة بك على أحد العناصر التالية:
أمشاط توجيه قابلة للضبط - تسمح بأطوال قص متعددة ومريحة باستخدام مشط واحد.
أمشاط توجيه سوداء فردية - توفر أطوال محددة موضحه على كل مشط توجيه.
أمشاط توجيه ملونة فردية - توفر أطوال محددة موضحه على كل مشط توجيه. بالأمشاط أيضًا رموز ملونة لقص سريع بأطوال مختلفة.
استخدام أمشاط التوجيه القابلة للتوجيه:
لمشط التوجيه الصغير القابل للضبط خمسة إعدادات من 1/8 بوصة إلى 5/8 بوصة (3 مم إلى 16 مم) بزيادات 1/8 بوصة (3 مم). (م)
لمشط التوجيه الكبير القابل للضبط خمسة إعدادات من 3/4 بوصة إلى 1-1/4 بوصة (19 مم إلى 32 مم) بزيادات 1/8 بوصة (3 مم) (ن).
باستخدام إبهامك، يمكنك تغيير طول القص بانزلاق الذراع القابل للضبط برفق إلى الوضع التالي. لك من مشطي التوجيه القابلين للضبط نقاط نقر ومؤشرات تظهر رقم الوضع وطول القص بالمليمتر للتعريف السهل والسريع للإعداد.
يمكن استخدام مشط التوجيه القابل للضبط الكبير من الأذن إلى أعلى الرأس. (O1)
يمكن استخدام مشط التوجيه القابل للضبط الصغير من مؤخرة الرقبة إلى منطقة الأذن. (O2)
استخدام أمشاط التوجيه الفردية (السوداء أو الملونة):
لا تشتمل بعض المجموعات على كافة أمشاط التوجيه من Wahl. إلا إنه قد تتوفر أيٍ من هذه الأمشاط (أو ملحقات إضافية غير مذكورة هنا) لدى البائع أو يمكن طلبها مباشرةً من Wahl.
مشط التوجيه الفردي:
• 3 مم - أسود/أحمر
• 10 مم - أسود/أزرق داكن
• 16 مم - أسود/أصفر
• 22 مم - أسود/أخضر
• 31 مم - أسود/أبيض
• أداة تهذيب شعر الأذن اليمنى - أسود فقط
• 6 مم - أسود/أرجواني
• 13 مم - أسود/برتقالي/قرنفلي
• 19 مم - أسود/أرجواني شاحب
• 25 مم - أسود/أزرق فاتح
• 38 مم - أسود فقط
• أداة تهذيب شعر الأذن اليسرى - أسود فقط
قص الشعر
للقص المتوسط إلى الطويل: (ع)
عند قص الشعر لأول مرة، قص كمية قليلة فقط حتى تعتاد على الطول الذي تحصل عليه باستخدام كل مشط. ابدأ دائمًا بوضع أكبر مشط توجيه على ماكينة الحلاقة، ثم استخدم أمشاط أقصر (أو إعدادات – في حالة استخدام أمشاط توجيه قابلة للضبط) إذا كان الطول الأقصر مطلوبًا.
تذكّر أنه بين فترات قص الشعر عند الحلاق، ينمو الشعر بالتساوي على الرأس وكل ما تحتاجه يمكن أن يكون تشذيب الشعر قليلاً أسفل الرقبة والجوانب حتى تحصل مرة أخرى على الشكل الأنيق المطلوب.
للقص بطول موحد، اترك ماكينة الحلاقة تقص الشعر خلال تمريرها على الرأس. ولا تدفعها بالضغط بشكل أسرع أثناء التمرير.
1 ابدأ بتمشيط شعرك حتى يكون بالاتجاه الطبيعي.
2 ضع أكبر مشط توجيه في ماكينة الحلاقة وابدأ بتشذيب الجوانب من أسفل لأعلى. لا تضغط على الشعر بشدة باستخدام ماكينة الحلاقة، يجب أن تكون أسنان مشط التوجيه لأعلى لكن مستوية على الرأس. قم برفع ماكينة الحلاقة ببطء إلى أعلى ونحو الخارج خلال الشعر لقص كمية قليلة في المرة الواحدة.
قم بتكرار ذلك حول الجوانب والجزء الخلفي من الرأس.
إذا كنت ترغب في الحصول على شعر أقصر طولاً، يمكنك استخدام مشط توجيه أكبر (أو الضبط - إذا كنت تستخدم أمشاط توجيه يمكن ضبطها) أو اضغط بشكل أكبر على الشعر وارفع الماكينة عن الرأس بزاوية أقل باستخدام الملحق الحالي.
تتطلب العملية بعض التدريب، ويُفضل أن تترك الشعر كثيفًا خلال المرات الأولى التي تقوم فيها بقص الشعر.
بالنسبة للجزء العلوي من الرأس، يمكنك الحصول على قص قصير أنيق إذا قمت باستخدام مشط توجيه 1 بوصة (إذا اشتملت المجموعة الخاصة بك على مشط توجيه1-4/1 بوصة أو 1-2/1 بوصة، يمكنك استخدام ذلك لقص طويل نوعًا ما. ابدأ التشذيب ببطء من الجزء الأمامي إلى الخلفي من أن تكون أسنان المشط مستوية على الرأس. مرة أخرى، من الأفضل ترك الشعر طويلاً خلال المرات الأولى التي تقوم فيها بقص الشعر.
لشعر أطول من أعلى:
عند عدم استخدام مشط التوجيه، يمكن القيام بقص الشعر بقص أطول. استخدم مشط الحلاقة أو مشطًا عاديًا وارفع الشعر لأعلى الرأس وقم بالقص أعلى المشط أو الإمساك بالشعر بين الأصابع والقص بالطول المرغوب فيه. قم بمتابعة هذا الإجراء من الأمام إلى الخلف وقم بالتدريج بقص الشعر أقصر بتقليل المسافة بين المشط أو الأصابع والرأس. قم بالتمشيط باستمرار لإزالة الشعر الذي تم قصه والتأكد من عدم وجود شعيرات غير متساوية.
التهذيب حول الأذن:
استخدام أمشاط التوجيه للأذن اليسرى واليمنى
يوجد بأمشاط التوجيه للأذن اليسرى واليمنى أداة تهذيب يتراوح حجمها بين 1/8 بوصة إلى 1/2 بوصة. باتباع حدود الأذن بالمشط المناسب تقوم بتهذيب متدرج دون الحاجة لاستخدام أمشاط متعددة.
لتهذيب المنطقة حول الأذن اليسرى:
قم بتركيب مشط أداة تهذيب الأذن اليسرى بماكينة الحلاقة وقف في مواجهة الأذن اليسرى. أثناء الإمساك بماكينة الحلاقة بزاوية خفيفة في مواجهة الرأس، ضع مشط التوجيه خلف الأذن اليسرى مباشرةً على خط الشعر. ثم قم بتحريك ماكينة الحلاقة في نصف دائرة صغيرة حول الأذن اليسرى في اتجاه الجزء الأمامي من الرأس.
حسب طول الشعر الذي تعمل على قصه قد تحتاج إلى عدد قصات صغير حول الأذن. عند القيام بذلك، قم ببطء بتحريك ماكينة الحلاقة لأعلى وللخارج من وسط الأذن. يسمح ذلك بتوجيه الشعر إلى المشط في اتجاه شفرات ماكينة الحلاقة.
ملاحظة: يمكنك كذلك تهذيب السوالف بأن تشمل منطقة السالف عند البدء بتحريك ماكينة الحلاقة حول الأذن.
لتهذيب المنطقة حول الأذن اليمنى:
قم بتركيب مشط توجيه الأذن اليمنى بماكينة الحلاقة. قف في مواجهة الأذن اليمنى وكرر العملية المبينة أعلاه للأذن اليسرى.
قم بإنهاء التحديد المنطقة حول الأذن كما هو مبين بالجزء التالي.
التحديد: (ف)
لا توجد حاجة لملحقات إضافية. (في ماكينة حلاقة القص المتعدد، ادفع ذراع التهذيب لأعلى إلى وضع "القص الدقيق".) قم بتمشيط الشعر بالشكل الذي ترغب فيه. ابدأ بين الأذن والسوالف، كما هو مبين على اليسار، وقم بإمساك ماكينة الحلاقة بحيث تكون الحافة الجانبية للشفرة في مواجهة خط الشعر. ابتع ببطء التحديد الذي ترغب فيه حول الأذن وبجوارها. لتحديد السوالف والجزء الخلفي للرقبة، امسك بماكينة الحلاقة رأسًا على عقب في مواجهة الجلد بالطول المرغوب فيه وقم بالتحريك لأسفل.
قم بتمشيط الشعر والتحقق من الجوانب. تحقق من عدم وجود نقاط غير مرغوب فيها عبر قص الشعر.
قص الشعر المتدرج والقصير (ص)
ابدأ بمشط التوجيه الأطول وقص من خلف الرقبة إلى أعلى الرأس. قم بإمساك مشط التوجيه بحيث يكون مواجهًا للرأس وقم بتحريك ماكينة الحلاقة ببطء خلال الشعر كما هو موضح.
استخدم نفس الإجراء من الجانب الأكثر انخفاضًا من الرأس إلى الجانب العلوي من الرأس كما هو موضح. ثم قم بقص الشعر في عكس اتجاه نموه من الأمام إلى أعلى الرأس وحتى أعلى القص بالجوانب.
للحصول على "شعر قصير"، يجب قص الشعر أعلى الرأس أعلى المشط المسطح بدلاً من استخدام مشط التوجيه.
استخدم أمشاط توجيه للقص الدقيق "لتهذيب" الشعر لأسفل إلى خط الرقبة كما ترغب. قم بتمشيط الشعر والتحقق من عدم وجود أجزاء غير متساوية. قم بتحديد السوالف وخط الرقبة كما هو موضح سابقًا.
إذا رغبت في شعر قصير مهذب على الجوانب وفي الخلف، اتبع الرسم التخطيطي S.
الخمس مناطق الرئيسية الموضحة في دليل قص الشعر من lhaW هي "خريطة الطريق" لقص الشعر بنفسك بسهولة. للحصول على تلميحات حول أحدث صيحات قص الشعر، تفضل بزيارتنا على www.wahl.com.

تشير هذه العلامة إلى أنه يجب ألا يتم التخلص من المنتج مع نفايات المنزل الأخرى في الاتحاد الأوروبي. لمنع الضرر المحتمل على البيئة أو صحة الإنسان من التخلص من النفايات غير الخاضع للرقابة، يجب إعادة تدوير المنتج لتعزيز عملية إعادة الاستخدام المستدامة للمواد. لإرجاع الجهاز المستعمل، يرجى استخدام أنظمة الإرجاع والجمع أو الاتصال بتاجر التجزئة الذي اشتريت المنتج منه. يمكنك إرسال المنتج لإعادة التدوير حفاظًا على البيئة.